THƯƠNG HIỆU THIẾT BỊ ĐIỆN DÂN DỤNG SỐ 1 ĐẾN TỪ PHÁP

Bảng giá dành cho Đại lý

10.2025

se.com/vn/vi/

Life Is On | Schneider Electric

CHÚNG TÔI LÀ

#1 GLOBAL100
Tập đoàn bền vững nhất toàn cầu

IMPACT COMPANY

180+
Năm phát triển và cải tiến

29
Năm có mặt tại Việt Nam

135k+
Nhân viên trên hơn 100 quốc gia

Schneider Electric Việt Nam thành lập từ năm **1994**, sau thành công của dự án công trình đường dây truyền tải điện năng siêu cao áp 500kV Bắc - Nam.

1000+ Nhân viên

3 Văn Phòng
(Hà Nội, Đà Nẵng, HCM)

1 Nhà Máy
(Khu công nghệ cao Sài Gòn)

1991-1993 — Dự án đường dây điện Bắc-Nam 500kV

1994 — Chính thức thành lập tại Việt Nam

1996 — CLIPSAL — Sáp nhập Clipsal tại Việt Nam

2003 — Mở văn phòng tại Đà Nẵng và Hà Nội

2014 — APC by Schneider Electric — Thành lập SEIT (Secure Power business)

2017 — Mở nhà máy tại khu công nghệ cao TP.HCM

2019 — Kỉ niệm 25 năm

2021-2022 — TOP 50 CORPORATE SUSTAINABILITY AWARDS — Thuộc Top 50 Doanh nghiệp Phát triển bền vững

2024 — Kỉ niệm 30 năm

Mục lục

Life Is On | Schneider Electric

CÔNG TẮC, Ổ CẮM ĐIỆN VÀ PHỤ KIỆN

Dòng Miluz-E NEW 05
Dòng AvatarOn A 06
Dòng ZENcelo A 08
Dòng AvatarOn 10
Dòng phụ kiện 12
Dòng Vivace E NEW 13
Dòng Vivace 15
Dòng Mureva 17
Thiết bị mạng, Bộ hẹn giờ, Cảm biến độ sáng 19
Phích cắm & ổ cắm công nghiệp Series PK 20
Công tắc & ổ cắm phòng thấm nước dòng S56 23

THIẾT BỊ PHÂN PHỐI ĐIỆN HẠ THẾ

Tủ điện dân dụng 25
Cầu dao tự động Easy9 - MCB 27
Easy9 RCCB, RCBO, SPD 28
Cầu dao tự động Acti9 - MCB iK60N & iC60N 29
Cầu dao tự động Acti9 - MCB iC60H & iC60L 30
Cầu dao tự động Acti9 - MCB C120N & C120H 31
Acti9 – RCCB, RCBO, SPD, thiết bị chống sét lan truyền Acti9 32
Khởi động từ và rơ le điều khiển Acti9 33
Cầu dao tự động MCCB - GoPact 34
Máy cắt không khí ACB-EasyPact EVS 800-4000A 37
Phụ kiện ACB EasyPact EVS 38
Cầu dao tự động dạng khối MCCB EasyPact EZC100 39
Cầu dao tự động dạng khối MCCB EasyPact EZC250 EZC400/630 40
Cầu dao tự động dạng khối MCCB EasyPact CVS 41
Cầu dao tự động dạng khối Compact NSXm 44
GoPact™ GO Series MTS 45

THIẾT BỊ ĐIỀU KHIỂN VÀ PHÂN PHỐI ĐIỆN HẠ THẾ DÀNH CHO CÔNG NGHIỆP

CB bảo vệ động cơ loại từ và từ nhiệt - TeSys Deca 47
Khởi động từ TeSys Deca 9-150A 48
Rờ le nhiệt TeSys Deca 49
Khởi động từ Easy TeSys 50
CB bảo vệ động cơ loại từ nhiệt và phụ kiện Easy TeSys 51
Nút nhấn - đèn báo - công tắc xoay họ XB7 52
Nút nhấn - đèn báo - công tắc xoay họ XA2 53
Rờ le trung gian 2-4 C/O, 5-3A loại RXM••LB 55
Bộ nguồn 24V DC - ABL2K 56
Đồng hồ và tụ bù 57
Chương trình CLB Thợ điện Schneider Electric 58

Life Is On | Schneider Electric

Công tắc, ổ cắm điện và phụ kiện

se.com/vn/vi/

DÒNG CÔNG TẮC Ổ CẮM **MILUZ-E**

Miluz-E

Lắp đúng phong cách,
Bật chuẩn đam mê

- Mặt che linh hoạt
- Đa chức năng, đa ứng dụng
- Thiết kế mới hoàn toàn

Mặt che dòng **Miluz-E**

	Đóng gói	Đơn giá (VNĐ)
Mặt che 1 thiết bị	10 cái/hộp	
M3TS01_WE		19.800
Mặt che 2 thiết bị, size S	10 cái/hộp	
M3TS01XS_WE		19.800
Mặt che thiết bị, size 2S	10 cái/hộp	
M3TS02_WE		19.800
Mặt che 3 thiết bị	10 cái/hộp	
M3TS03_WE		19.800
Mặt che 3 thiết bị, size E	15 cái/hộp	
M3TS03_E_WE		19.800
Mặt che 6 thiết bị	10 cái/hộp	
M3TS06_WE		35.200
Nút che trơn	20 cái/hộp	
M3TS01BC_WE		22.000
Mặt che CB cóc	7 cái/hộp	
M3TS01SB_WE		19.800
Mặt che MCB 1G	18 cái/hộp	
M3TS01MCB_WE		19.800
Mặt che MCB 2G	18 cái/hộp	
M3TS02MCB_WE		19.800

Công tắc dòng **Miluz-E**

	Đóng gói	Đơn giá (VNĐ)
Công tắc 1 chiều 16AX, size S	20 cái/hộp	
M3TS31_1_WE		23.100
Công tắc 2 chiều 16AX, size S	20 cái/hộp	
M3TS31_2_WE		41.800
Công tắc chuông 10A, size S	20 cái/hộp	
M3TS31_BP_WE		66.000
NEW! Công tắc rèm cuốn 10A, size S	20 cái/hộp	
M3TS31_ROL		77.000
Công tắc trung gian 16AX, size S	20 cái/hộp	
M3TS31_IM_WE		209.000
Công tắc điều chỉnh độ sáng với núm xoay có On/Off, size 2S	10 cái/hộp	
M3TSDM_WE		308.000
Đèn báo đỏ, size S	20 cái/hộp	
M3TSNRD_WE		66.000
Công tắc 20A, size S	20 cái/hộp	
M3TS31_D20L_WE		143.000

Ổ cắm dòng **Miluz-E**

	Đóng gói	Đơn giá (VNĐ)
Ổ cắm đơn 3 chấu 16A, size 2S	12 cái/hộp	
M3TS426UST_WE		70.400
Ổ cắm đôi 3 chấu 16A, size E	8 cái/hộp	
M3TS426UST2_WE		94.600
Ổ cắm đơn 2 chấu 16A, size S	20 cái/hộp	
M3TS426US_WE		35.200
Ổ cắm đa năng 16A 250V, size 2S	12 cái/hộp	
M3TS426_IS_WE		176.000
NEW! Ổ cắm USB 2 cổng A + C, size S	20 cái/hộp	
M3TS_USB2_WE		572.000
Bộ ổ cắm đôi 3 chấu có công tắc 16A	6 cái/hộp	
M3TS_SIS_WE		176.000
Ổ cắm mạng Cat6, size S	20 cái/hộp	
M3TSRJ6M_WE		209.000
Ổ cắm điện thoại, size S	20 cái/hộp	
M3TSRJ4M_WE		88.000
Mặt che chống nước	6 cái/hộp	
M3TS01WP_WE		220.000

Giá trên đã bao gồm VAT

DÒNG CÔNG TẮC Ổ CẮM **AvatarOn A**

AvatarOn A

Lắp nhanh tay, bật mê ngay

- Tràn viền phong cách
- Lắp nhanh an toàn
- Ngập tràn tiện ích

Resource performance · Circularity performance · Well-being performance

Mặt che dòng **AvatarOn A**

Mặt cho 3 thiết bị size S
Đóng gói 12/96

	Đơn giá (VNĐ)
M3T03_WE	23.100
M3T03P_WE	22.000

Mặt cho 2 thiết bị size S
Đóng gói 10/80

	Đơn giá (VNĐ)
M3T02_WE	23.100
M3T02P_WE	22.000

Mặt cho 1 thiết bị size S
Đóng gói 10/80

	Đơn giá (VNĐ)
M3T01_WE	23.100
M3T01P_WE	22.000

Mặt cho cầu dao an toàn
Đóng gói 10/80

	Đơn giá (VNĐ)
M3T01SB_WE	23.100
M3T01PSB_WE	22.000

Mặt cho MCB 1 cực
Đóng gói 16/128

	Đơn giá (VNĐ)
M3T01MCB_WE	27.500
M3T01BMCB_WE	25.300

Mặt cho MCB 2 cực
Đóng gói 16/128

	Đơn giá (VNĐ)
M3T02MCB_WE	27.500
M3T02BMCB_WE	25.300

Mặt che trơn
Đóng gói 16/96

	Đơn giá (VNĐ)
M3T01BP_WE	27.500
M3T01PBP_WE	25.300

Công tắc dòng **AvatarOn A**

Công tắc 1 chiều 16AX, size S
Đóng gói 20/240

	Đơn giá (VNĐ)
M3T31_1F_WE Cắm nhanh	25.300
M3T31_1FS_WE Bắt vít	25.300

Công tắc 2 chiều 16AX, size S
Đóng gói 20/240

	Đơn giá (VNĐ)
M3T31_2_WE Cắm nhanh	52.800
M3T31_2S_WE Bắt vít	52.800

Công tắc 1 chiều 16AX, size M(1.5S)
Đóng gói 14/168

	Đơn giá (VNĐ)
M3T31_M1F_WE Cắm nhanh	53.900
M3T31_M1FS_WE Bắt vít	53.900

Công tắc 2 chiều 16AX, size M(1.5S)
Đóng gói 14/168

	Đơn giá (VNĐ)
M3T31_M2_WE Cắm nhanh	82.500
M3T31_M2S_WE Bắt vít	82.500

Công tắc 1 chiều 16AX, size E(3S)
Đóng gói 20/120

	Đơn giá (VNĐ)
M3T31_E1F_WE Cắm nhanh	66.000
M3T31_E1FS_WE Bắt vít	66.000

Công tắc 2 chiều 16AX, size E(3S)
Đóng gói 20/120

	Đơn giá (VNĐ)
M3T31_E2_WE Cắm nhanh	92.400
M3T31_E2S_WE Bắt vít	92.400

Công tắc 2 cực 20A size S
Đóng gói 20/240

	Đơn giá (VNĐ)
M3T31_D20N_WE	171.600

Công tắc trung gian 16AX, size S
Đóng gói 20/240

	Đơn giá (VNĐ)
M3T31_IM_WE	282.700

Ổ cắm dòng **AvatarOn A**

Ổ cắm đơn 2 chấu 16A, size S
Đóng gói 20/240

	Đơn giá (VNĐ)
M3T426US_WE Cắm nhanh	45.100
M3T426USS_WE Bắt vít	45.100

Ổ cắm đơn 3 chấu 16A, size 2S
Đóng gói 10/120

	Đơn giá (VNĐ)
M3T426UST_WE Cắm nhanh	78.100
M3T426USTS_WE Bắt vít	78.100

Ổ cắm đa năng 16A, size 2S
Đóng gói 10/120

	Đơn giá (VNĐ)
M3T426_IS_WE	335.500

Ổ cắm đôi 3 chấu 16A, size E(3S)
Đóng gói 15/120

	Đơn giá (VNĐ)
M3T426UST2_WE Cắm nhanh	112.200
M3T426UST2S_WE Bắt vít	112.200

Bộ ổ cắm đôi 3 chấu 16A có công tắc
Đóng gói 12/72

	Đơn giá (VNĐ)
M3T_SIS_WE Cắm nhanh	189.200
M3T25_SIS_WE Bắt vít	189.200

Lưu ý: Công tắc dòng AvatarOn A được hỗ trợ thêm chức năng dạ quang, khi hấp thu đủ ánh sáng, dạ quang có thể phát sáng trong 2 giờ.

Giá trên đã bao gồm VAT

DÒNG CÔNG TẮC Ổ CẮM **AvatarOn A**

Ổ cắm TV, mạng, điện thoại dòng **AvatarOn A**

Ổ sạc USB type A, 2.1A, size S

Đóng gói 20/240	Đơn giá (VNĐ)
M3T_USB_WE	583.000

Ổ sạc USB type A+C, 2.4A, size 2S

Đóng gói 10/120	Đơn giá (VNĐ)
M3T_USB2_WE	730.400

Ổ cắm điện thoại, size S

Đóng gói 20/240	Đơn giá (VNĐ)
M3T1RJ4M_WE	97.900

Ổ cắm angten TV, size S

Đóng gói 20/240	Đơn giá (VNĐ)
M3T1TV75M_WE	97.900

Ổ cắm mạng cat5e, size S

Đóng gói 20/240	Đơn giá (VNĐ)
M3T1RJ5M_WE	212.300

Ổ cắm mạng cat6, size S

Đóng gói 20/240	Đơn giá (VNĐ)
M3T1RJ6M_WE	254.100

Phụ kiện dòng **AvatarOn A**

Công tắc điều chỉnh độ sáng đèn, size S, 1-400W

Đóng gói 15/180	Đơn giá (VNĐ)
M3T1V400DM_WE	382.800

Điều chỉnh được đèn LED. Không có chức năng ON/OFF.

Công tắc điều chỉnh tốc độ quạt, size S, 40-400W

Đóng gói 15/180	Đơn giá (VNĐ)
M3T1V400FM_WE	394.900

Phù hợp với quạt trần và quạt hút. Không có chức năng ON/OFF.

Đèn báo đỏ, size S

Đóng gói 20/240	Đơn giá (VNĐ)
M3TNRD_WE	66.000

Nút che trơn, size S

Đóng gói 20/240	Đơn giá (VNĐ)
M3T01BC_WE	13.200

Mặt che phòng thấm nước, IP55

Đóng gói 6/24	Đơn giá (VNĐ)
M3T01WP_WE	255.200

IP55 Phù hợp với tất cả các loại công tắc ổ cắm dòng chữ nhật khác.

Nút nhấn chuông 10A, size E (3S)

Đóng gói 20/120	Đơn giá (VNĐ)
M3T31_HBP_WE Cắm nhanh	79.200
M3T31_HBPS_WE Bắt vít	79.200

Phụ kiện mặt che ốc

Đóng gói 50/600	Đơn giá (VNĐ)
M3T01SC_WE	13.200

Lưu ý: Công tắc dòng AvatarOn A được hỗ trợ thêm chức năng dạ quang, khi hấp thu đủ ánh sáng, dạ quang có thể phát sáng trong 2 giờ.

DÒNG CÔNG TẮC Ổ CẮM **ZENcelo A**

ZENcelo A

Dòng công tắc ổ cắm
hoàn toàn phẳng thế hệ mới

- Thiết kế đi đầu xu hướng thẩm mỹ
- Bền bỉ và an toàn
- Chất lượng khác biệt

Mặt che dòng **ZENcelo A**

Mặt cho 1 thiết bị, size S

Đóng gói 15/150	Đơn giá (VNĐ)
A8401S_WE_G19	49.500
A8401S_SZ_G19	69.300

Mặt cho 2 thiết bị, size S

Đóng gói 15/150	Đơn giá (VNĐ)
A8402S_WE_G19	49.500
A8402S_SZ_G19	69.300

Mặt cho 3 thiết bị, size L

Đóng gói 15/150	Đơn giá (VNĐ)
A8401L_WE_G19	49.500
A8401L_SZ_G19	69.300

Mặt cho 4 thiết bị, size S

Đóng gói 7/70	Đơn giá (VNĐ)
A84T04L_SZ_G19	127.600

Mặt cho 6 thiết bị, size S

Đóng gói 7/70	Đơn giá (VNĐ)
A84T02L_SZ_G19	127.600

Mặt cho 1 thiết bị, size M

Đóng gói 15/150	Đơn giá (VNĐ)
A8401M_WE_G19	49.500
A8401M_SZ_G19	69.300

Lõi che cầu dao an toàn

Đóng gói 15/150	Đơn giá (VNĐ)
A8401SB_WE_G19	20.900
A8401SB_SZ_G19	31.900

(Dùng với A8401L_WE_G19/ A8401L_SZ_G19)

Mặt cho MCB 1 cực

Đóng gói 15/150	Đơn giá (VNĐ)
A8401MCB_WE_G19	49.500
A8401MCB_SZ_G19	69.300

Mặt cho MCB 2 cực

Đóng gói 15/150	Đơn giá (VNĐ)
A8402MCB_WE_G19	49.500
A8402MCB_SZ_G19	69.300

Công tắc dòng **ZENcelo A**

Công tắc 1 chiều 16AX, size S

Đóng gói 24/240	Đơn giá (VNĐ)
8431S_1_WE_G19	90.200
8431S_1_BZ_G19	115.500

Công tắc 2 chiều 16AX, size S

Đóng gói 24/240	Đơn giá (VNĐ)
8431S_2_WE_G19	122.100
8431S_2_BZ_G19	138.600

Công tắc 1 chiều 16AX, size M

Đóng gói 16/160	Đơn giá (VNĐ)
8431M_1_WE_G19	114.400
8431M_1_BZ_G19	127.600

Công tắc 2 chiều 16AX, size M

Đóng gói 16/160	Đơn giá (VNĐ)
8431M_2_BZ_G19	168.300

Công tắc 1 chiều 16AX, size L

Đóng gói 8/80	Đơn giá (VNĐ)
8431L_1_BZ_G19	138.600

Công tắc 2 chiều 16AX, size L

Đóng gói 8/80	Đơn giá (VNĐ)
8431L_2_BZ_G19	184.800

Công tắc trung gian 16AX, size M

Đóng gói 16/160	Đơn giá (VNĐ)
8431M_3_WE_G19	179.300
8431M_3_BZ_G19	207.900

Công tắc 2 cực 20A, size M

Đóng gói 16/160	Đơn giá (VNĐ)
8431MD20_WE_G19	330.000
8431MD20_BZ_G19	392.700

Đèn LED sáng khi công tắc bật

Nút che trơn, size S

Đóng gói 45/450	Đơn giá (VNĐ)
8430SP_WE_G19	14.300
8430SP_BZ_G19	16.500

Giá trên đã bao gồm VAT

DÒNG CÔNG TẮC Ổ CẮM **ZENcelo A**

Ổ cắm TV, mạng, điện thoại dòng **ZENcelo A**

Ổ data cat6, size S

Đóng gói 18/180	Đơn giá (VNĐ)
8431SRJ6V_WE_G19	312.400
8431SRJ6V_BZ_G19	364.100

Ổ cắm dòng **ZENcelo A**

Ổ cắm đơn 2 chấu 10A, size S

Đóng gói 24/240	Đơn giá (VNĐ)
84426SUS_WE_G19	86.900
84426SUS_BZ_G19	97.900

Ổ cắm đơn 3 chấu 16A, size 2S

Đóng gói 12/120	Đơn giá (VNĐ)
84426MUES_WE_G19	156.200
84426MUES_BZ_G19	179.300

Ổ cắm đôi 3 chấu 16A, size L

Đóng gói 8/80	Đơn giá (VNĐ)
84426LUES2_WE_G19	184.800
84426LUES2_BZ_G19	214.500

Ổ sạc USB 2.1A đơn, size S

Đóng gói 12/120	Đơn giá (VNĐ)
8431USB_WE	485.100
8431USB_BZ	554.400

Ổ sạc USB 2.1A đôi, size 2S

Đóng gói 6/60	Đơn giá (VNĐ)
8432USB_BZ	797.500

Thiết bị dành cho khách sạn dòng **ZENcelo A**

Công tắc chìa khóa thẻ

Đóng gói 30/240	Đơn giá (VNĐ)
A8431EKT_SZ	1.611.500

Phụ kiện dòng **ZENcelo A**

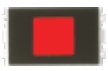

Đèn báo đỏ

Đóng gói 24/240	Đơn giá (VNĐ)
8430SNRD_WE_G19	202.400
8430SNRD_BZ_G19	225.500

THAM KHẢO MÀU SẮC

Mã_WE
Màu trắng

Mã_BZ
Màu đồng ánh bạc

DÒNG CÔNG TẮC Ổ CẮM **AvatarOn**

AvatarOn

Sáng không gian - Đậm phong cách

- Thiết kế sang trọng
- Đẳng cấp vượt trội
- Phụ kiện đa chức năng

Công tắc dòng **AvatarOn**

Bộ công tắc đơn 1 chiều 16AX, có đèn LED

Đóng gói 10/60	Đơn giá (VNĐ)
E8331L1LED_WE_G19	214.500
E8331L1LED_WG_G19	271.700
E8331L1LED_WD_G19	300.300

Bộ công tắc đôi 1 chiều 16AX, có đèn LED

Đóng gói 10/60	Đơn giá (VNĐ)
E8332L1LED_WE_G19	312.400
E8332L1LED_WG_G19	399.300
E8332L1LED_WD_G19	445.500

Bộ công tắc ba 1 chiều 16AX, có đèn LED

Đóng gói 10/60	Đơn giá (VNĐ)
E8333L1LED_WE_G19	427.900
E8333L1LED_WG_G19	543.400
E8333L1LED_WD_G19	618.200

Bộ công tắc bốn 1 chiều 16AX, có đèn LED

Đóng gói 8/48	Đơn giá (VNĐ)
E8334L1LED_WE_G19	653.400
E8334L1LED_WG_G19	843.700
E8334L1LED_WD_G19	947.100

Bộ công tắc đơn 2 chiều 16AX, có đèn LED

Đóng gói 10/60	Đơn giá (VNĐ)
E8331L2LED_WE_G19	243.100
E8331L2LED_WG_G19	323.400
E8331L2LED_WD_G19	358.600

Bộ công tắc đôi 2 chiều 16AX, có đèn LED

Đóng gói 10/60	Đơn giá (VNĐ)
E8332L2LED_WE_G19	369.600
E8332L2LED_WG_G19	474.100
E8332L2LED_WD_G19	531.300

Bộ công tắc ba 2 chiều 16AX, có đèn LED

Đóng gói 10/60	Đơn giá (VNĐ)
E8333L2LED_WE_G19	514.800
E8333L2LED_WG_G19	653.400
E8333L2LED_WD_G19	733.700

Bộ công tắc bốn 2 chiều 16AX, có đèn LED

Đóng gói 8/48	Đơn giá (VNĐ)
E8334L2LED_WE_G19	792.000
E8334L2LED_WG_G19	941.600
E8334L2LED_WD_G19	1.039.500

Bộ công tắc trung gian 16AX

Đóng gói 8/48	Đơn giá (VNĐ)
E8331M_WE	369.600
E8331M_WG_G19	456.500
E8331M_WD	479.600

THAM KHẢO MÀU SẮC

Mã_WE
Màu trắng

Mã_WG
Màu vàng ánh kim

Mã_WD
Màu gỗ

Giá trên đã bao gồm VAT

DÒNG CÔNG TẮC Ổ CẮM **AvatarOn**

Công tắc dòng **AvatarOn**

Bộ công tắc đơn 2 cực 20A

Đóng gói 10/60	Đơn giá (VNĐ)
E8331D20N_WE_G19	497.200
E8331D20N_WG_G19	699.600
E8331D20N_WD_G19	710.600

Bộ công tắc đôi 2 cực 20A

Đóng gói 8/48	Đơn giá (VNĐ)
E8332D20N_WE_G19	930.600
E8332D20N_WG_G19	1.218.800

Nút nhấn chuông đơn 10A

Đóng gói 10/60	Đơn giá (VNĐ)
E8331BPL1_WG_G19	369.600

Bộ điều chỉnh ánh sáng đèn 250VA

Đóng gói 8/48	Đơn giá (VNĐ)
E8331RD250_WE	1.837.000
E8331RD250_WG	2.062.500

(điều chỉnh đèn LED từ 3W-100W)

Ổ cắm dòng **AvatarOn**

Bộ ổ cắm đôi 3 chấu 16A

Đóng gói 10/60	Đơn giá (VNĐ)
E83426UES2_WE_G19	404.800
E83426UES2_WG_G19	491.700
E83426UES2_WD_G19	577.500

Bộ ổ cắm đôi 2 chấu 10A

Đóng gói 10/60	Đơn giá (VNĐ)
E83426U2_WE_G19	243.100
E83426U2_WG_G19	283.800
E83426U2_WD_G19	330.000

Bộ ổ sạc USB đôi 2.1A

Đóng gói 8/48	Đơn giá (VNĐ)
E8332USB_WE_G19	1.531.200
E8332USB_WG_G19	1.831.500

Bộ ổ cắm đa năng và sạc USB đôi

Đóng gói 8/48	Đơn giá (VNĐ)
E8342616USB_WE_G19	2.252.800
E8342616USB_WG_G19	2.737.900
E8342616USB_WD	2.882.000

Bộ ổ cắm đơn đa năng 16A

Đóng gói 10/60	Đơn giá (VNĐ)
E83426TS_WE_G19	520.300
E83426TS_WG_G19	646.800

Bộ ổ cắm đơn đa năng 16A, có công tắc

Đóng gói 12/72	Đơn giá (VNĐ)
E8315TS_WE_G19	607.200
E8315TS_WG_G19	751.300

Ổ cắm TV, mạng, điện thoại dòng **AvatarOn**

Bộ ổ cắm TV đơn

Đóng gói 10/60	Đơn giá (VNĐ)
E8331TV_WE_G19	399.300
E8331TV_WG_G19	485.100
E8331TV_WD	548.900

Bộ ổ cắm điện thoại đơn

Đóng gói 10/60	Đơn giá (VNĐ)
E8331RJS4_WE	254.100
E8331RJS4_WG_G19	306.900
E8331RJS4_WD	346.500

Bộ ổ cắm mạng cat5e đơn

Đóng gói 10/60	Đơn giá (VNĐ)
E8331RJS5_WE_G19	330.000
E8331RJS5_WG_G19	399.300
E8331RJS5_WD_G19	462.000

Bộ ổ cắm mạng cat5e đôi

Đóng gói 10/60	Đơn giá (VNĐ)
E8332RJS5_WE_G19	525.800
E8332RJS5_WG_G19	641.300
E8332RJS5_WD	733.700

Bộ ổ cắm mạng cat6 đơn

Đóng gói 10/60	Đơn giá (VNĐ)
E8331RJS6_WE_G19	456.500
E8331RJS6_WG_G19	554.400

Bộ ổ cắm mạng cat6 đôi

Đóng gói 10/60	Đơn giá (VNĐ)
E8332RJS6_WE_G19	687.500
E8332RJS6_WG_G19	826.100

Bộ ổ cắm TV và Bộ ổ cắm mạng cat5e

Đóng gói 10/60	Đơn giá (VNĐ)
E8332TVRJS5_WE_G19	584.100
E8332TVRJS5_WG_G19	676.500
E8332TVRJS5_WD	803.000

Bộ ổ cắm điện thoại và Bộ ổ cắm mạng cat5e

Đóng gói 10/60	Đơn giá (VNĐ)
E8332TDRJS5_WE_G19	474.100
E8332TDRJS5_WG_G19	572.000

Bộ ổ cắm TV và Bộ ổ cắm mạng cat6

Đóng gói 10/60	Đơn giá (VNĐ)
E8332TVRJS6_WE_G19	687.500
E8332TVRJS6_WG_G19	815.100

DÒNG CÔNG TẮC Ổ CẮM **AvatarOn**

Thiết bị dành cho khách sạn dòng **AvatarOn**

Bộ ổ cắm dao cạo râu

Đóng gói 1/20	Đơn giá (VNĐ)
E83T727V_WE_G19	2.379.300
E83T727V_WG_G19	2.864.400

Bộ công tắc chìa khóa thẻ

Đóng gói 10/60	Đơn giá (VNĐ)
E8331EKT_WE_G19	1.582.900
E8331EKT_WG_G19	1.894.200
E8331EKT_WD	2.304.500

Bộ công tắc "Không làm phiền", "Xin dọn phòng", "Vui lòng chờ"

Đóng gói 10/60	Đơn giá (VNĐ)
E8333DMWS_WE_G19	785.400
E8333DMWS_WG_G19	930.600

Bộ công tắc chuông "Không làm phiền", "Xin dọn phòng", "Vui lòng chờ"

Đóng gói 10/60	Đơn giá (VNĐ)
E8331BPDMW_WE_G19	866.800
E8331BPDMW_WG_G19	1.039.500

DÒNG PHỤ KIỆN

Phụ kiện

Đế âm cho mặt đơn chuẩn Anh

	Đơn giá (VNĐ)
A3B050_G19	35.200

Chuông cửa

	Đơn giá (VNĐ)
CCT99AC220	399.300

Phích cắm

Phích cắm 3 chấu, 16A

Đóng gói 10/200	Đơn giá (VNĐ)
E16P	100.100

Phích cắm 3 chấu, 13A, kiểu Anh

Đóng gói 20/200	Đơn giá (VNĐ)
EP13_G19	218.900

Mặt che phòng thấm nước

Mặt che (không đế) phòng thấm nước mặt đôi cho ổ cắm, loại 2 gang, IP55

	Đơn giá (VNĐ)
ET223R_TR	595.100

Mặt che (không đế) phòng thấm nước mặt đơn cho ổ cắm, loại 1 gang, IP55

	Đơn giá (VNĐ)
E223R_TR	561.000

Giá trên đã bao gồm VAT

DÒNG CÔNG TẮC Ổ CẮM **VIVACE E**

Vivace E

Đổi mới trong từng điểm chạm

- Thiết kế tràn viền
- Lắp đặt dễ dàng
- Phục vụ mọi công trình

Công tắc dòng **Vivace E**

Bộ công tắc đơn 1 chiều 16AX
Đóng gói 10 cái/hộp — Đơn giá (VNĐ)
KBN3116_1_WE | 72.600

Bộ công tắc đôi 2 chiều 16AX
Đóng gói 10 cái/hộp — Đơn giá (VNĐ)
KBN3216_2_WE | 126.500

Bộ công tắc bốn 1 chiều 16AX
Đóng gói 8 cái/hộp — Đơn giá (VNĐ)
KBN3416_1_WE | 205.700

Bộ công tắc đơn 2 chiều 16AX
Đóng gói 10 cái/hộp — Đơn giá (VNĐ)
KBN3116_2_WE | 81.400

Bộ công tắc ba 1 chiều 16AX
Đóng gói 10 cái/hộp — Đơn giá (VNĐ)
KBN3316_1_WE | 137.500

Bộ công tắc bốn 2 chiều 16AX
Đóng gói 8 cái/hộp — Đơn giá (VNĐ)
KBN3416_2_WE | 258.500

Bộ công tắc đôi 1 chiều 16AX
Đóng gói 10 cái/hộp — Đơn giá (VNĐ)
KBN3216_1_WE | 104.500

Bộ công tắc ba 2 chiều 16AX
Đóng gói 10 cái/hộp — Đơn giá (VNĐ)
KBN3316_2_WE | 176.000

Công tắc 2 cực dòng **Vivace E**

Bộ công tắc đơn 2 cực 20A, có đèn LED
Đóng gói 10 cái/hộp — Đơn giá (VNĐ)
KBN31D20N_WE | 206.800

Bộ công tắc đôi 2 cực 20A, có đèn LED
Đóng gói 8 cái/hộp — Đơn giá (VNĐ)
KBN32D20N_WE | 341.000

Bộ công tắc đơn 2 cực 45A, có đèn LED
Đóng gói 8 cái/hộp — Đơn giá (VNĐ)
KBN31D45N_WE | 385.000

Công tắc trung gian & nút nhấn chuông dòng **Vivace E**

Bộ công tắc trung gian 10A
Đóng gói 10 cái/hộp — Đơn giá (VNĐ)
KBN31IM_WE | 154.000

Bộ nút nhấn chuông 10A
Đóng gói 10 cái/hộp — Đơn giá (VNĐ)
KBN31BP_WE | 88.000

Bộ nút nhấn nhả dòng **Vivace E**

Bộ nút nhấn nhả đơn 10A
Đóng gói 10 cái/hộp — Đơn giá (VNĐ)
KBN31PR_WE | 110.000

Bộ nút nhấn nhả đôi 10A
Đóng gói 10 cái/hộp — Đơn giá (VNĐ)
KBN32PR_WE | 143.000

Bộ nút nhấn nhả ba 10A
Đóng gói 10 cái/hộp — Đơn giá (VNĐ)
KBN33PR_WE | 176.000

Bộ điều chỉnh ánh sáng đèn dòng **Vivace E**

Bộ điều chỉnh ánh sáng đèn
Đóng gói 8 cái/hộp — Đơn giá (VNĐ)
KBN31RD250U_WE | 770.000

DÒNG CÔNG TẮC Ổ CẮM **VIVACE E**

Ổ cắm dòng **Vivace E**

Bộ ổ cắm đơn 3 chấu 16A
Đóng gói 10 cái/hộp — Đơn giá (VNĐ)
KBN426UEST_WE_G19 | 143.000

Bộ ổ cắm đơn đa năng 16A có công tắc
Đóng gói 10 cái/hộp — Đơn giá (VNĐ)
KBN15_IS_WE | 160.600

Bộ ổ cắm đôi đa năng 16A có công tắc
Đóng gói 8 cái/hộp — Đơn giá (VNĐ)
KBNT25_IS_WE | 283.800

Bộ ổ cắm đôi 3 chấu 16A
Đóng gói 8 cái/hộp — Đơn giá (VNĐ)
KBNT426UEST_WE_G19 | 220.000

Bộ ổ cắm đơn đa năng 16A có cổng USB type A+C và công tắc
Đóng gói 10 cái/hộp — Đơn giá (VNĐ)
KBN15USB_IS_WE | 660.000

Bộ ổ cắm sạc USB type A+C 21W, có PD + QC3.0
Đóng gói 8 cái/hộp — Đơn giá (VNĐ)
KBNACQUSB_WE | 792.000

Ổ cắm TV, mạng, điện thoại dòng **Vivace E**

Ổ cắm điện thoại đơn
Đóng gói 10 cái/hộp — Đơn giá (VNĐ)
KBN31RJ4_WE | 119.900

Ổ cắm mạng cat6 đôi
Đóng gói 10 cái/hộp — Đơn giá (VNĐ)
KBN32RJ6_WE | 279,400

Ổ cắm mạng cat5e đôi
Đóng gói 10 cái/hộp — Đơn giá (VNĐ)
KBN32RJ5_WE | 203.500

Ổ cắm điện thoại đôi
Đóng gói 10 cái/hộp — Đơn giá (VNĐ)
KBN32RJ4_WE | 166.100

Ổ cắm mạng cat6 & điện thoại
Đóng gói 10 cái/hộp — Đơn giá (VNĐ)
KBN32TDRJ6_WE | 199.100

Ổ cắm angten TV
Đóng gói 14 cái/hộp — Đơn giá (VNĐ)
KBN31TV_WE | 146.300

Ổ cắm mạng cat6 đơn
Đóng gói 10 cái/hộp — Đơn giá (VNĐ)
KBN31RJ6_WE | 174.900

Ổ cắm mạng cat5 đơn
Đóng gói 10 cái/hộp — Đơn giá (VNĐ)
KBN31RJ5_WE | 143.000

Thiết bị dành cho khách sạn dòng **Vivace E**

Bộ công tắc chìa khóa thẻ 16A
Đóng gói 6 cái/hộp — Đơn giá (VNĐ)
KBN31EKT_WE | 1.078.000

Bộ ổ cắm dao cạo râu 115V/240V
Đóng gói 13 cái/hộp — Đơn giá (VNĐ)
KBNT727V_WE | 1.430.000

Bộ công tắc chuông
"Không làm phiền"
"Xin dọn phòng
Đóng gói 10 cái/hộp — Đơn giá (VNĐ)
KBN31BPDM_WE | 231.000

Bộ công tắc
"Không làm phiền"
"Xin dọn phòng
Đóng gói 8 cái/hộp — Đơn giá (VNĐ)
KBN32DMS_WE | 148.500

Giá trên đã bao gồm VAT

DÒNG CÔNG TẮC Ổ CẮM **VIVACE**

VIVACE

Phong cách và sự hiện đại

- Phong cách thiết kế Bauhaus tối giản
- Lắp đặt thuận tiện
- An toàn tuyệt đối

Công tắc dòng **Vivace**

Bộ công tắc đơn 1 chiều 16AX

Đóng gói 8/80	Đơn giá (VNĐ)
KB31_1_WE_G19	84.700
KB31_1_AS_G19	105.600

Bộ công tắc đôi 1 chiều 16AX

Đóng gói 8/80	Đơn giá (VNĐ)
KB32_1_WE_G19	122.100
KB32_1_AS_G19	150.700

Bộ công tắc ba 1 chiều 16AX

Đóng gói 8/80	Đơn giá (VNĐ)
KB33_1_WE_G19	156.200
KB33_1_AS_G19	191.400

Bộ công tắc đơn 2 chiều 16AX

Đóng gói 8/80	Đơn giá (VNĐ)
KB31_WE_G19	90.200
KB31_AS_G19	107.800

Bộ công tắc đôi 2 chiều 16AX

Đóng gói 8/80	Đơn giá (VNĐ)
KB32_WE_G19	145.200
KB32_AS_G19	179.300

Bộ công tắc ba 2 chiều 16AX

Đóng gói 8/80	Đơn giá (VNĐ)
KB33_WE_G19	207.900
KB33_AS_G19	254.100

Bộ công tắc trung gian 10AX

Đóng gói 8/80	Đơn giá (VNĐ)
KB31IA_WE_G19	271.700

Bộ nhấn nút chuông 10A

Đóng gói 8/80	Đơn giá (VNĐ)
KB31BPB_WE	105.600

Công tắc 2 cực dòng **Vivace**

Bộ công tắc đơn 2 cực 20A

Đóng gói 10/100	Đơn giá (VNĐ)
KB31D20NE_WE_G19	225.500
KB31D20NE_AS_G19	283.800

Ổ cắm dòng **Vivace**

Bộ ổ cắm đơn 3 chấu 16A

Đóng gói 10/100	Đơn giá (VNĐ)
KB426UEST_G19	179.300
KB426UEST_AS_G19	225.500

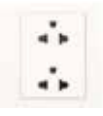

Bộ ổ cắm đôi 3 chấu 16A

Đóng gói 9/90	Đơn giá (VNĐ)
KB426UES2_WE_G19	266.200
KB426UES2_AS_G19	376.200

Bộ ổ cắm đơn đa năng 13A

Đóng gói 10/100	Đơn giá (VNĐ)
KB413S	225.500
KB413S_AS_G19	277.200

Bộ ổ cắm đơn đa năng 13A có công tắc

Đóng gói 10/100	Đơn giá (VNĐ)
KB113LS_WE_G19	237.600
KB113LS_AS_G19	312.400

Bộ ổ cắm đôi đa năng 13A

Đóng gói 10/100	Đơn giá (VNĐ)
KBT413S_WE_G19	438.900
KBT413S_AS_G19	566.500

DÒNG CÔNG TẮC Ổ CẮM **VIVACE**

Vivace

Đế âm

Đế âm cho mặt đơn chuẩn Anh

	Đơn giá (VNĐ)
A3B050_G19	35.200

Ổ TV, mạng, điện thoại dòng **Vivace**

Bộ ổ cắm TV đơn

Đóng gói 10/100

	Đơn giá (VNĐ)
KB31TV_WE	179.300
KB31TV_AS	225.500

Bộ ổ cắm điện thoại đơn

Đóng gói 10/100

	Đơn giá (VNĐ)
KB31TS_WE	161.700
KB31TS_AS	191.400

Bộ ổ cắm điện thoại đôi

Đóng gói 10/100

	Đơn giá (VNĐ)
KB32TS	231.000

Bộ ổ cắm mạng cat5e đơn

Đóng gói 10/100

	Đơn giá (VNĐ)
KB31RJ5E_WE	225.500

Bộ ổ cắm mạng cat6 đơn

Đóng gói 10/100

	Đơn giá (VNĐ)
KB31RJ6_WE	294.800
KB31RJ6_AS	381.700

Bộ ổ cắm mạng cat6 đôi

Đóng gói 8/80

	Đơn giá (VNĐ)
KB32RJ6	462.000
KB32RJ6_AS	548.900

Bộ ổ cắm điện thoại và mạng cat5e

Đóng gói 8/80

	Đơn giá (VNĐ)
KB32TS_RJ5E	346.500

Ổ cắm USB dòng **Vivace**

Bộ ổ cắm sạc USB đơn 2.1A

Đóng gói 8/80

	Đơn giá (VNĐ)
KB31USB_WE	1.328.800

Bộ ổ cắm sạc USB đôi 2.1A

Đóng gói 8/80

	Đơn giá (VNĐ)
KB32USB_WE_G19	2.096.600

Bộ ổ cắm đa năng và sạc USB đôi

Đóng gói 8/48

	Đơn giá (VNĐ)
KB42616USB_WE_G19	2.009.700
KB42616USB_AS_G19	2.494.800

Thiết bị dành cho khách sạn dòng **Vivace**

Bộ công tắc chuông
"Không làm phiền"
"Xin dọn phòng"

Đóng gói 8/80

	Đơn giá (VNĐ)
KB31BD_C_WE_G19	502.700
KB31BD_C_AS_G19	653.400

Bộ công tắc
"Không làm phiền"
"Xin dọn phòng"

Đóng gói 8/80

	Đơn giá (VNĐ)
KB32SDC_WE_G19	438.900

Bộ công tắc chìa khóa thẻ

Đóng gói 6/60

	Đơn giá (VNĐ)
KB31EKT_WE	1.334.300
KB31EKT_AS	1.467.400

Phụ kiện dòng **Vivace**

Mặt che trơn đơn

Đóng gói 15/150

	Đơn giá (VNĐ)
KB30_WE	90.200
KB30_AS	133.100

THAM KHẢO MÀU SẮC

Mã_WE
Màu trắng

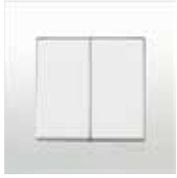

Mã_AS
Màu xám bạc

Giá trên đã bao gồm VAT

DÒNG CÔNG TẮC Ổ CẮM CHỐNG THẤM NƯỚC **MUREVA**

MUREVA

Được nhập khẩu từ **Ba Lan**
Chỉ số IP55 và IK08 giúp tối ưu khả năng chịu đựng của **Mureva** trong mọi điều kiện thời tiết
Lắp ráp nhanh chóng và dễ dàng

MUR35021 MUR36034

Bộ công tắc

Bộ công tắc đơn hai chiều 10AX

	Đơn giá (VNĐ)
MUR35021	459.800

Bộ công tắc đôi hai chiều 10AX

	Đơn giá (VNĐ)
MUR35022	623.700

Bộ công tắc đơn hai chiều 10AX, có đèn LED

	Đơn giá (VNĐ)
MUR35024	726.000

Bộ công tắc đơn hai cực 16AX

	Đơn giá (VNĐ)
MUR35033	612.700

Bộ ổ cắm

Ổ cắm đơn 16A 2P+E

	Đơn giá (VNĐ)
MUR36034	504.900

Ổ cắm đôi

	Đơn giá (VNĐ)
MUR36029	1.252.900

Ổ cắm ba 16A 2P+E

	Đơn giá (VNĐ)
MUR36038	2.006.400

Ổ cắm đơn có công tắc 10AX

	Đơn giá (VNĐ)
MUR36024	952.600

Lưu ý: Bộ sản phẩm Mureva phù hợp gắn nổi. Ổ cắm Mureva phù hợp với phích cắm chuẩn Schuko (2 chấu tròn).

Giá trên đã bao gồm VAT

Giải pháp an toàn, tiết kiệm năng lượng cho tòa nhà thương mại, khu dân cư...

Bộ hẹn giờ công tắc đồng hồ CCT15101

Bộ hẹn giờ công tắc đồng hồ CCT15101 có thể lắp trên tường hoặc thanh ray chuẩn DIN, cho phép bạn dễ dàng cài đặt thời gian 24 giờ, cho nhiều ứng dụng khác nhau:

- Quản lý chiếu sáng khu vực lối đi và ngoài trời.
- Quản lý chiếu sáng theo các tình huống trong ngày.
- Quản lý chiếu sáng quảng cáo cho cửa hàng kinh doanh.
- Quản lý chiếu sáng sân vườn.
- Lập trình bơm nước cho hồ bơi, tưới tiêu...

Thông số kỹ thuật - Bộ hẹn giờ công tắc thời gian CCT15101	
Điện áp hoạt động: 220 - 240 VAC	Pin dự trữ (tự sạc): 24H
Tần số hoạt động: 50 / 60 Hz	Độ chính xác: + / - 1s / ngày
Dòng điện định mức: 16A	Chu kỳ đếm thời gian: 24 giờ
Nhiệt độ làm việc: 0 - 45°C	Thời gian cài đặt tối thiểu: 15 phút / chu kỳ
Cấp độ bảo vệ: IP30	Tương thích với tải LED
Tiêu chuẩn: IEC 60730 - 2 - 7	Khoảng cách 50cm không nghe âm thanh đồng hồ hoạt động
Kích thước (DxRxH): 71.8x71.8x50.65mm	

Bộ hẹn giờ công tắc đồng hồ CCT15101 dễ dàng lắp đặt và sử dụng.

THIẾT BỊ MẠNG, BỘ HẸN GIỜ, CẢM BIẾN ĐỘ SÁNG

Loại gắn thanh ray
- Cảm biến rời

Gắn tường

Gắn mặt tủ

Tính năng

- Thiết kế hiện đại, dễ dàng mang vác và cuộn dây
- Đèn LED hiển thị nguồn điện ON/OFF
- An toàn với chức năng bảo vệ quá tải
- Kẹp cố định xoắn dây
- Dây cáp sử dụng chất liệu HO7 RNF cao cấp
- Tuân theo tiêu chuẩn NF EN 61242.
- An toàn, đáng tin cậy cho tất cả các nhu cầu sử dụng tại nhà hay công trình.

Bộ hẹn giờ 24H

		Đơn giá (VNĐ)
Hẹn giờ 24h, 1 kênh 16A, pin dự trữ 100h	15336	3.206.500
Hẹn giờ 24h, 1 kênh 16A, pin dự trữ 200h	CCT15365	4.078.800
Bộ hẹn giờ analog, 1 kênh, 16A, pin dự trữ 24h (pin tự sạc)	CCT15101	1.122.000

Cảm biến hồng ngoại

		Đơn giá (VNĐ)
Cảm biến hồng ngoại 1 kênh, 2000W, 360 độ	SAE_UE_MS_CSAWE	1.925.000
Cảm biến hồng ngoại 1 kênh, 1000W, 360 độ, mini	CCT56P001	1.936.000
Cảm biến hồng ngoại 2 kênh, 1000W, 360 độ, mini	CCT570003	3.597.000
Cảm biến hồng ngoại 1000W, 120 độ, ngoài trời	CCT56P004	2.659.800
Cảm biến hồng ngoại và siêu âm, 1 kênh, 2000W	CCT551011	6.132.500

Twilight switch - Cảm biến độ sáng

		Đơn giá (VNĐ)
Cảm biến độ sáng 2-2000lux gắn tủ điện, tải 16A	CCT15285	6.002.700
Cảm biến độ sáng 2-2000lux gắn tường, tải 16A	CCT15369	7.624.100
Cảm biến độ sáng 3-2000lux gắn tường, tải 10A	MTN544829	4.134.900

PHÍCH CẮM & Ổ CẮM CÔNG NGHIỆP SERIES PK

Phích Cắm Di Động - Plug

Cấp độ	Số cực - Điện áp	Dòng điện (A)	Mã hàng	Đơn giá (VNĐ)
IP44	2P+E 230V	16A	PKE16M423	204.600
		32A	PKE32M423	380.600
	3P+E 400V	16A	PKE16M434	249.700
		32A	PKE32M434	436.700
	4P+E 400V	16A	PKE16M435	294.800
		32A	PKE32M435	447.700
IP67	2P+E 230V	16A	PKE16M723	526.900
		32A	PKE32M723	708.400
		63A	81378	1.479.500
	3P+E 400V	16A	PKE16M734	600.600
		32A	PKE32M734	753.500
		63A	81382	1.564.200
		125A	81394	3.553.000
	4P+E 400V	16A	PKE16M735	646.800
		32A	PKE32M735	821.700
		63A	81383	1.819.400
		125A	81395	3.643.200

Ổ Nối Di Động - Connectors

Cấp độ	Số cực - Điện áp	Dòng điện (A)	Mã hàng	Đơn giá (VNĐ)
IP44	2P+E 230V	16A	PKF16M423	278.300
		32A	PKF32M423	420.200
	3P+E 400V	16A	PKF16M434	317.900
		32A	PKF32M434	499.400
	4P+E 400V	16A	PKF16M435	374.000
		32A	PKF32M435	623.700
IP67	2P+E 230V	16A	PKF16M723	550.000
		32A	PKF32M723	782.100
		63A	81478	1.659.900
	3P+E 400V	16A	PKF16M734	618.200
		32A	PKF32M734	844.800
		63A	81482	1.846.900
		125A	81494	4.866.400
	4P+E 400V	16A	PKF16M735	720.500
		32A	PKF32M735	918.500
		63A	81483	2.080.100
		125A	81495	4.849.900

Giá trên đã bao gồm VAT

PHÍCH CẮM & Ổ CẮM CÔNG NGHIỆP SERIES PK

Ổ Cắm Âm Dạng Thẳng
Straight Panel Mounted Socket

Cấp độ	Số cực - Điện áp	Dòng điện (A)	Mã hàng	Đơn giá (VNĐ)
IP44	2P+E 230V	16A	PKF16G423	278.300
		32A	PKF32G423	425.700
	3P+E 400V	16A	PKF16G434	312.400
		32A	PKF32G434	453.200
	4P+E 400V	16A	PKF16G435	339.900
		32A	PKF32G435	515.900

Cấp độ	Số cực - Điện áp	Dòng điện (A)	Mã hàng	Đơn giá (VNĐ)
IP67	2P+E 230V	16A	PKF16G723	589.600
		32A	PKF32G723	765.600
		125A	81690	3.524.400
	3P+E 400V	16A	PKF16G734	674.300
		32A	PKF32G734	821.700
		63A	81682	1.513.600
		125A	81694	3.598.100
	4P+E 400V	16A	PKF16G735	776.600
		32A	PKF32G735	873.400
		63A	81683	1.620.300
		125A	81695	4.085.400

Ổ Cắm Âm Dạng Nghiêng
Angle Panel Mounted Socket

Cấp độ	Số cực - Điện áp	Dòng điện (A)	Mã hàng	Đơn giá (VNĐ)
IP44	2P+E 230V	16A	PKF16F423	278.300
		32A	PKF32F423	425.700
	3P+E 400V	16A	PKF16F434	312.400
		32A	PKF32F434	453.200
	4P+E 400V	16A	PKF16F435	339.900
		32A	PKF32F435	515.900

Cấp độ	Số cực - Điện áp	Dòng điện (A)	Mã hàng	Đơn giá (VNĐ)
IP67	2P+E 230V	16A	PKF16F723	589.600
		32A	PKF32F723	765.600
		63A	81278	1.354.100
	3P+E 400V	16A	PKF16F734	657.800
		32A	PKF32F734	821.700
		63A	81282	1.586.200
	4P+E 400V	16A	PKF16F735	776.600
		32A	PKF32F735	873.400
		63A	81283	1.620.300
		125A	81295	3.886.300

PHÍCH CẮM & Ổ CẮM CÔNG NGHIỆP SERIES PK

Ổ Cắm Nổi - Wall Mounted Socket

	Cấp độ	Số cực - Điện áp	Dòng điện (A)	Mã hàng	Đơn giá (VNĐ)
	IP44	2P+E 230V	16A	PKF16W423	380.600
			32A	PKF32W423	623.700
		3P+E 400V	16A	PKF16W434	476.300
			32A	PKF32W434	691.900
		4P+E 400V	16A	PKF16W435	493.900
			32A	PKF32W435	679.800
	IP67	2P+E 230V	16A	PKF16W723	760.100
			32A	PKF32W723	1.014.200
			63A	81178	2.107.600
		3P+E 400V	16A	PKF16W734	839.300
			32A	PKF32W734	1.048.300
			63A	81182	2.186.800
			125A	81194	5.677.100
		4P+E 400V	16A	PKF16W735	969.100
			32A	PKF32W735	1.235.300
			63A	81183	2.533.300
			125A	81195	5.830.000

Ổ Nối Nhiều Ngả - Multi Adapter

	Cấp độ	Số cực - Điện áp	Dòng điện (A)	Mã hàng	Đơn giá (VNĐ)
	IP67	2P+E 230V	16A	PKZM703	2.402.400
	IP67	2P+E 230V	16A	PKZM709	3.008.500

Giá trên đã bao gồm VAT

CÔNG TẮC & Ổ CẮM PHÒNG THẤM NƯỚC DÒNG S56

Phích Cắm - Plug, IP66

Số cực	Điện áp (V)	Dòng điện (A)	Mã hàng	Đơn giá (VNĐ)
3P	250V	13A	S56P313GY_G15	810.700
		15A	S56P315GY_G15	1.258.400
		-	-	-
		32A	S56P332GY_G15	1.382.700

Ổ Cắm - Surface Socket, IP66

Số cực	Điện áp (V)	Dòng điện (A)	Mã hàng	Đơn giá (VNĐ)
3P	250V	13A	S56SO313GY	969.100
		15A	S56SO315GY	1.371.700
		20A	S56SO320GY	1.654.400
		32A	S56SO332GY	1.835.900
4P	500V	32A	S56SO432GY	2.209.900
5P	500V	20A	S56SO520GY	2.878.700
		32A	S56SO532GY	2.878.700

Công Tắc - Switch, IP66

Số cực	Điện áp (V)	Dòng điện (A)	Mã hàng	Đơn giá (VNĐ)
1P	250V	10A	S56SW110GY	913.000
		20A	S56SW120GY	1.082.400
		32A	S56SW132GY	1.139.600
2P	500V	20A	S56SW220GY	1.326.600
		32A	S56SW232GY	1.224.300
3P	500V	10A	S56SW310GY	1.258.400
		16A	S56SW316GY	1.496.000
		20A	S56SW320GY	1.909.600
		32A	S56SW332GY	1.909.600

Ổ Cắm Có Công Tắc - Switched Socket, IP66

Số cực	Điện áp (V)	Dòng điện (A)	Mã hàng	Đơn giá (VNĐ)
3P	250V	13A	S56C313GY	1.785.300
		15A	S56C315RPGY	2.357.300
		20A	S56C320GY	2.323.200
		32A	S56C332GY	3.206.500
4P	500V	20A	S56C420GY	3.366.000
		32A	S56C432GY	3.110.800
5P	500V	20A	S56C520GY	6.056.600
		32A	S56C532GY	5.852.000

Ngắt Điện Phòng Thấm Nước - Isolator, IP66

Số cực	Điện áp (V)	Dòng điện (A)	Mã hàng	Đơn giá (VNĐ)
1P	250V	20A	WHS20_GY_G19	1.305.700
		35A	WHS35_GY_G19	1.392.600
		55A	WHS55_GY_G19	1.259.500
2P	440V	20A	WHD20_GY_G19	1.380.500
		35A	WHD35_GY_G19	1.455.300
		55A	WHD55_GY_G19	1.848.000
		63A	WHD63_GY_G19	1.854.600
3P	440V	20A	WHT20_GY_G19	1.455.300
		35A	WHT35_GY_G19	1.894.200
		55A	WHT55_GY_G19	2.178.000
		63A	WHT63_GY_G19	2.443.100
		80A	WHT80_GY_G19	3.956.700

Life Is On | Schneider Electric

Thiết bị phân phối điện hạ thế dành cho dân dụng

se.com/vn/vi/

TỦ ĐIỆN DÂN DỤNG

Cấp độ bảo vệ IP40
Cấp độ chống va đập cơ khí IK07
Độ cách ly điện: Cấp 2
Đáp ứng tiêu chuẩn IEC 60695-2-11,
IEC 60439-3, IEC 60529,
EN 50102, IEC 60670-24

Resi9 MP Acti9

Tủ điện nhựa âm tường - Resi9 MP

Số module (18mm)	Kích thước (WxHxD)	Cửa trắng	Cửa mờ	Đơn giá (VNĐ)
4	150x252x98	MIP22104	MIP22104T	533.500
6	186x252x98	MIP22106	MIP22106T	588.500
8	222x252x98	MIP22108	MIP22108T	687.500
12	294x252x98	MIP22112	MIP22112T	984.500
18	402x252x98	MIP22118	MIP22118T	1.507.000
24	294x377x98	MIP22212	MIP22212T	1.661.000
36	294x502x98	MIP22312	MIP22312T	1.936.000

Tủ điện nhựa nổi - Resi9 MP

Số module (18mm)	Kích thước (WxHxD)	Cửa trắng	Cửa mờ	Đơn giá (VNĐ)
4	124x198x95	MIP12104	MIP12104T	522.500
6	160x198x95	MIP12106	MIP12106T	577.500
8	196x228x101.5	MIP12108	MIP12108T	687.500
12	268x228x101.5	MIP12112	MIP12112T	929.500
18	376x228x101.5	MIP12118	MIP12118T	1.507.000
24	268x353x102	MIP12212	MIP12212T	1.699.500
36	267x478x102	MIP12312	MIP12312T	1.996.500

Tủ điện kim loại Acti9

Số module (18mm)	Kích thước (WxHxD)	Mã hàng	Đơn giá (VNĐ)
8	293x244x98	A9HESN08	1.067.000
12	365x244x98	A9HESN12	1.413.500
16	437x244x98	A9HESN16	1.985.500

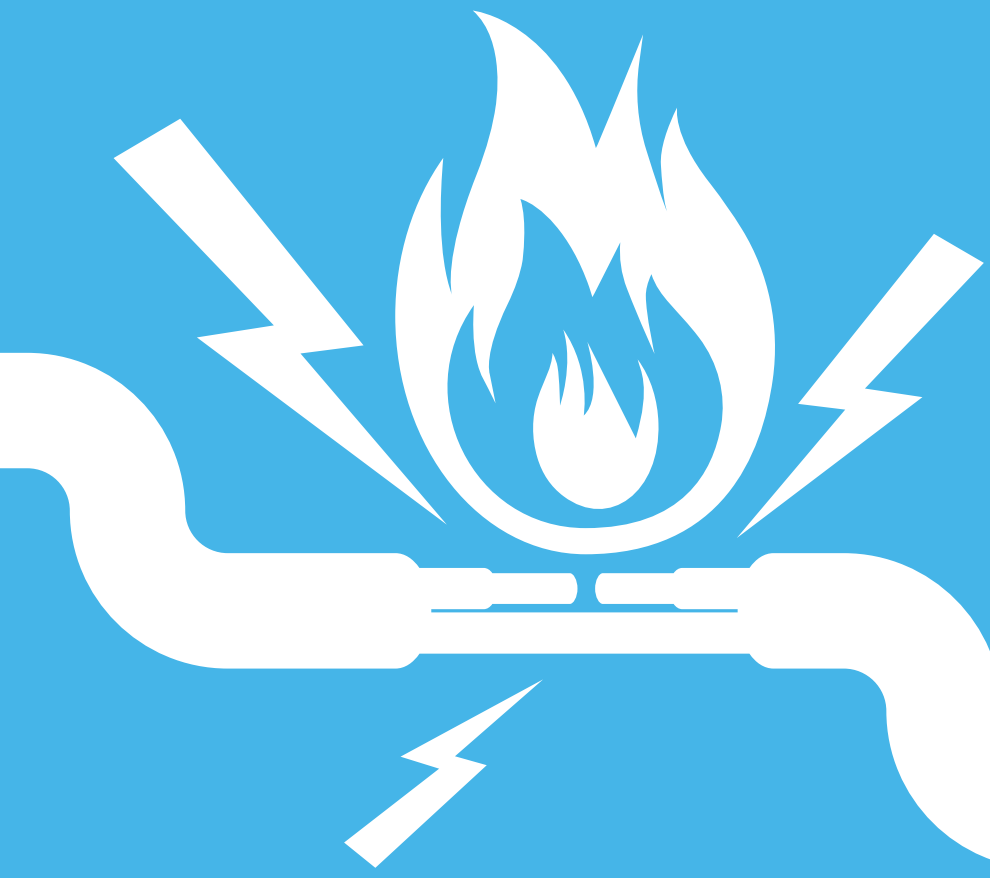

BẠN CÓ BIẾT?

70%

số vụ hỏa hoạn do sự cố điện gây ra*

(*) Theo PCCC TP. HCM 2015

NGẮN MẠCH

Khi dây nóng và dây nguội chập vào nhau làm phát sinh tia lửa điện

Ví dụ: Dây điện bị chuột cắn đứt vỏ, làm dây nóng chập với dây nguội

QUÁ TẢI

Khi sử dụng các thiết bị điện với công suất lớn hơn công suất nguồn

Ví dụ: Ổ cắm có dòng định mức 16A, ta cắm nhiều thiết bị cùng lúc dẫn đến ổ cắm bị quá tải, nóng lên rồi cháy

DÒNG RÒ

Dòng điện bị rò rỉ ra ngoài vỏ thiết bị khi bộ cách điện hỏng hoặc dây dẫn điện bị bong tróc vỏ, đứt gãy

Ví dụ: Dây điện âm trong tường lâu năm bị nứt, khiến điện rò ra tường và nối đất

...là những sự cố điện phổ biến nhất, có thể gây **hỏa hoạn** hoặc **giật chết người**.

CẦU DAO TỰ ĐỘNG EASY9 - MCB

Easy9

Chất lượng, an toàn, giá cạnh tranh.
Được kiểm tra chất lượng bởi
các tổ chức quốc tế.
Đạt chứng chỉ quản lý chất lượng
ISO 9001 và môi trường ISO 14000.

Cầu dao tự động Easy9 bao gồm các chức năng:

Cách lựa chọn MCB:

Thiết bị	Công suất tiêu thụ	Dòng điện MCB (A)	Đường cong
Máy lạnh	4.7 HP	16	"C"
	7.1 HP	20	
	9.5 HP	20	
	14 HP	25	
Tủ lạnh	165 liters	2	
	285 liters	2	
Máy xay sinh tố	200 W	1	"C"
Máy hút bụi	50 W	0.5	
Máy giặt	300 W	2	"C"
	1.3 KW	10	
Máy photocopy	1.5 KW	10	"C"
Máy nước nóng lạnh	500 W	3	

Easy9 MCB 1P, 4.5kA, 230V, C curve

Dòng điện	Mã hàng	Đơn giá (VNĐ)
6A	EZ9F34106	104.500
10A	EZ9F34110	104.500
16A	EZ9F34116	104.500
20A	EZ9F34120	104.500
25A	EZ9F34125	104.500
32A	EZ9F34132	104.500
40A	EZ9F34140	150.700
50A	EZ9F34150	245.300
63A	EZ9F34163	245.300

Easy9 MCB 2P, 4.5kA, 230V, C curve

Dòng điện	Mã hàng	Đơn giá (VNĐ)
6A	EZ9F34206	294.800
10A	EZ9F34210	294.800
16A	EZ9F34216	294.800
20A	EZ9F34220	294.800
25A	EZ9F34225	294.800
32A	EZ9F34232	294.800
40A	EZ9F34240	294.800
50A	EZ9F34250	489.500
63A	EZ9F34263	489.500

Easy9 MCB 3P, 4.5kA, 400V, C curve

Dòng điện	Mã hàng	Đơn giá (VNĐ)
6A	EZ9F34306	524.700
10A	EZ9F34310	524.700
16A	EZ9F34316	524.700
20A	EZ9F34320	524.700
25A	EZ9F34325	524.700
32A	EZ9F34332	524.700
40A	EZ9F34340	524.700
50A	EZ9F34350	783.200
63A	EZ9F34363	783.200

Easy9 MCB 4P, 4.5kA, 400V, C curve

Dòng điện	Mã hàng	Đơn giá (VNĐ)
40A	EZ9F34440	742.500
50A	EZ9F34450	1.106.600
63A	EZ9F34463	1.106.600

EASY9 RCCB. RCBO. SPD

Easy9 RCCB 2P/4P [AC type]

Cầu dao chống rò

Dòng điện	Mã hàng	Đơn giá (VNĐ)
30mA 2P		
25A	EZ9R36225	1.020.800
40A	EZ9R36240	1.084.600
63A	EZ9R36263	1.137.400
30mA 4P		
25A	EZ9R36425	1.499.300
40A	EZ9R36440	1.603.800
63A	EZ9R36463	2.140.600
300mA 4P		
40A	EZ9R66440	1.545.500
63A	EZ9R66463	1.766.600

Easy9 RCBO 1P+N 4.5kA 30mA [AC type]

Cầu dao bảo vệ quá tải, ngắn mạch và chống rò

Dòng điện	Mã hàng	Đơn giá (VNĐ)
10A	EZ9D34610	841.500
16A	EZ9D34616	841.500
20A	EZ9D34620	841.500
25A	EZ9D34625	984.500
32A	EZ9D34632	984.500
40A	EZ9D34640	984.500

Easy9 SPD Chống sét lan truyền - Loại 2

Dòng điện	Imax (8/20µs)	Mã hàng	Đơn giá (VNĐ)
1P+N	20kA	EZ9L33620	1.293.600
3P+N	20kA	EZ9L33720	2.224.200
3P+N	45kA	EZ9L33745	2.304.500

Easy9 Slim RCBO 1P+N 4.5kA 30mA [AC type]

Cầu dao bảo vệ quá tải, ngắn mạch và chống rò

Dòng điện	Mã hàng	Đơn giá (VNĐ)
6A	EZ9D33606	858.000
10A	EZ9D33610	858.000
16A	EZ9D33616	858.000
20A	EZ9D33620	858.000
25A	EZ9D33625	1.006.500
32A	EZ9D33632	1.006.500

Giá trên đã bao gồm VAT

Cách lựa chọn SPD

Cách lắp đặt SPD

Mạng điện 1 pha

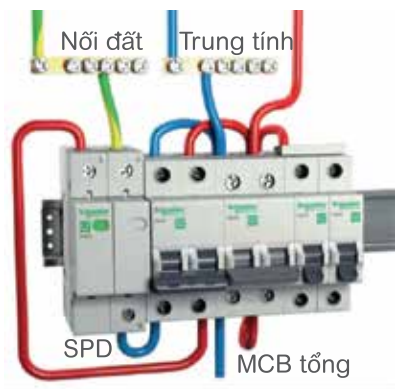

Mạng điện 3 pha

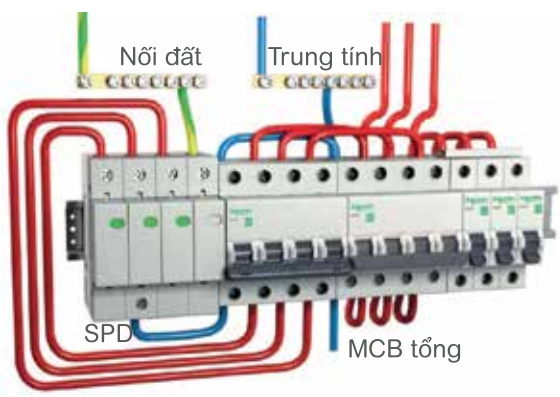

**Dây tiếp địa có tiết diện dây nhỏ nhất 4mm²*

Khi khoảng cách từ SPD đến thiết bị bảo vệ >10m nên lắp đặt thêm 1 SPD

CẦU DAO TỰ ĐỘNG ACTI9 MCB IK60N & IC60N

Acti9 Đẳng cấp, tính năng vượt trội

Tính năng VisiTrip với cửa sổ màu đỏ báo hiệu đóng ngắt do sự cố.

Tính năng VisiSafe với dãy màu xanh báo hiệu các tiếp điểm đã mở hoàn toàn

iK60N MCB 1P, 6kA, 230V, C curve

Dòng điện	Mã hàng	Đơn giá (VNĐ)
6A	A9K27106	198.000
10A	A9K27110	198.000
16A	A9K27116	198.000
20A	A9K27120	198.000
25A	A9K27125	198.000
32A	A9K27132	198.000
40A	A9K24140	244.200
50A	A9K24150	297.000
63A	A9K24163	297.000

iC60N MCB 1P, 6kA, 230V, C curve

Dòng điện	Mã hàng	Đơn giá (VNĐ)
6A	A9F74106	233.200
10A	A9F74110	233.200
16A	A9F74116	233.200
20A	A9F74120	233.200
25A	A9F74125	233.200
32A	A9F74132	278.300
40A	A9F74140	278.300
50A	A9F74150	391.600
63A	A9F74163	391.600

iK60N MCB 2P, 6kA, 230V, C curve

Dòng điện	Mã hàng	Đơn giá (VNĐ)
6A	A9K27206	557.700
10A	A9K27210	557.700
16A	A9K27216	557.700
20A	A9K27220	557.700
25A	A9K27225	557.700
32A	A9K27232	557.700
40A	A9K24240	667.700
50A	A9K24250	935.000
63A	A9K24263	935.000

iC60N MCB 2P, 6kA, 230V, C curve

Dòng điện	Mã hàng	Đơn giá (VNĐ)
6A	A9F74206	634.700
10A	A9F74210	634.700
16A	A9F74216	634.700
20A	A9F74220	634.700
25A	A9F74225	634.700
32A	A9F74232	674.300
40A	A9F74240	765.600
50A	A9F74250	1.127.500
63A	A9F74263	1.127.500

iK60N MCB 3P, 6kA, 400V, C curve

Dòng điện	Mã hàng	Đơn giá (VNĐ)
6A	A9K24306	884.400
10A	A9K24310	884.400
16A	A9K24316	884.400
20A	A9K24320	884.400
25A	A9K24325	884.400
32A	A9K24332	884.400
40A	A9K24340	1.003.200
50A	A9K24350	1.280.400
63A	A9K24363	1.280.400

iC60N MCB 3P, 6kA, 400V, C curve

Dòng điện	Mã hàng	Đơn giá (VNĐ)
6A	A9F74306	963.600
10A	A9F74310	963.600
16A	A9F74316	963.600
20A	A9F74320	963.600
25A	A9F74325	963.600
32A	A9F74332	963.600
40A	A9F74340	1.127.500
50A	A9F74350	1.586.200
63A	A9F74363	1.586.200

iK60N MCB 4P, 6kA, 400V, C curve

Dòng điện	Mã hàng	Đơn giá (VNĐ)
6A	A9K24406	1.371.700
10A	A9K24410	1.371.700
16A	A9K24416	1.371.700
20A	A9K24420	1.371.700
25A	A9K24425	1.371.700
32A	A9K24432	1.371.700
40A	A9K24440	1.904.100
50A	A9K24450	1.904.100
63A	A9K24463	1.904.100

iC60N MCB 4P, 6kA, 400V, C curve

Dòng điện	Mã hàng	Đơn giá (VNĐ)
6A	A9F74406	1.450.900
10A	A9F74410	1.450.900
16A	A9F74416	1.450.900
20A	A9F74420	1.450.900
25A	A9F74425	1.450.900
32A	A9F74432	1.637.900
40A	A9F74440	1.846.900
50A	A9F74450	2.453.000
63A	A9F74463	2.453.000

CẦU DAO TỰ ĐỘNG ACTI9 - MCB iC60H & iC60L

- Dùng trong mạng lưới dân dụng hoặc công nghiệp.
- Tiêu chuẩn IEC 60898, IEC 60947-2
- Điện áp thử nghiệm xung (Uimp) : 6kV
- Đường cong loại C (Đường cong loại B, D xin liên hệ)

Tiêu chuẩn		IEC 947-2						IEC 898	
	1P	100 to 133V		220 to 240V		-		230V	
	2,3,4P	220 to 240V		380 to 415V		440V		400V	
MCB		iC60H	iC60L	iC60H	iC60L	iC60H	iC60L	iC60H	iC60L
Dòng điện	0.5 to 4A	70kA	100kA	70kA	100kA	50kA	70kA	10kA	15kA
	6 to 25A	30kA	-	15kA	25kA	10kA	20kA	10kA	15kA
	32/40A	30kA	-	15kA	20kA	10kA	15kA	10kA	15kA
	50/63A	-		15kA	15kA	10kA	10kA	10kA	15kA

iC60H, 1P, 10kA, 230V, C curve

Dòng điện	Mã hàng	Đơn giá (VNĐ)
6A	A9F84106	427.900
10A	A9F84110	427.900
16A	A9F84116	427.900
20A	A9F84120	427.900
25A	A9F84125	427.900
32A	A9F84132	427.900
40A	A9F84140	525.800
50A	A9F84150	705.100
63A	A9F84163	705.100

iC60L, 1P, 15kA, 230V, C curve

Dòng điện	Mã hàng	Đơn giá (VNĐ)
6A	A9F94106	653.400
10A	A9F94110	653.400
16A	A9F94116	653.400
20A	A9F94120	653.400
25A	A9F94125	653.400
32A	A9F94132	688.600
40A	A9F94140	805.200
50A	A9F94150	1.131.900
63A	A9F94163	1.131.900

iC60H, 2P, 10kA, 230V, C curve

Dòng điện	Mã hàng	Đơn giá (VNĐ)
6A	A9F84206	1.432.200
10A	A9F84210	1.432.200
16A	A9F84216	1.432.200
20A	A9F84220	1.432.200
25A	A9F84225	1.623.600
32A	A9F84232	1.623.600
40A	A9F84240	1.790.800
50A	A9F84250	2.425.500
63A	A9F84263	2.425.500

iC60L, 2P, 15kA, 230V, C curve

Dòng điện	Mã hàng	Đơn giá (VNĐ)
6A	A9F94206	1.773.200
10A	A9F94210	1.773.200
16A	A9F94216	1.773.200
20A	A9F94220	1.773.200
25A	A9F94225	1.773.200
32A	A9F94232	1.895.300
40A	A9F94240	2.070.200
50A	A9F94250	2.554.200
63A	A9F94263	2.554.200

iC60H, 3P, 10kA, 400V, C curve

Dòng điện	Mã hàng	Đơn giá (VNĐ)
6A	A9F84306	2.224.200
10A	A9F84310	2.224.200
16A	A9F84316	2.224.200
20A	A9F84320	2.224.200
25A	A9F84325	2.437.600
32A	A9F84332	2.437.600
40A	A9F84340	2.714.800
50A	A9F84350	3.719.100
63A	A9F84363	3.719.100

iC60L, 3P, 15kA, 400V, C curve

Dòng điện	Mã hàng	Đơn giá (VNĐ)
6A	A9F94306	2.326.500
10A	A9F94310	2.326.500
16A	A9F94316	2.326.500
20A	A9F94320	2.326.500
25A	A9F94325	2.565.200
32A	A9F94332	2.565.200
40A	A9F94340	2.921.600
50A	A9F94350	3.947.900
63A	A9F94363	3.947.900

iC60H, 4P, 10kA, 400V, C curve

Dòng điện	Mã hàng	Đơn giá (VNĐ)
6A	A9F84406	3.078.900
10A	A9F84410	3.078.900
16A	A9F84416	3.078.900
20A	A9F84420	3.078.900
25A	A9F84425	3.356.100
32A	A9F84432	3.356.100
40A	A9F84440	4.054.600
50A	A9F84450	4.955.500
63A	A9F84463	4.955.500

iC60L, 4P, 15kA, 400V, C curve

Dòng điện	Mã hàng	Đơn giá (VNĐ)
6A	A9F94406	3.347.300
10A	A9F94410	3.347.300
16A	A9F94416	3.347.300
20A	A9F94420	3.347.300
25A	A9F94425	3.347.300
32A	A9F94432	3.773.000
40A	A9F94440	4.070.000
50A	A9F94450	5.241.500
63A	A9F94463	5.241.500

Giá trên đã bao gồm VAT

CẦU DAO TỰ ĐỘNG ACTI9 - MCB C120N & C120H

- Dùng trong mạng lưới dân dụng hoặc công nghiệp.
- Tiêu chuẩn IEC 60898, IEC 60947-2
- Điện áp thử nghiệm xung (Uimp) : 6kV
- Đường cong loại C (Đường cong loại B, D xin liên hệ)

Tiêu chuẩn	Loại	Điện áp (VAC)	C120N Icu(kA)	C120H Icu(kA)
As IEC898	1P	230/240	10	15
	2,3,4P	400/415	10	15
As IEC947-2	1P	220/240	10	15
	2,3,4P	220/240	20	30
		380/415	10	15

C120N, 1P, 10kA, 230V, C curve

Dòng điện	Mã hàng	Đơn giá (VNĐ)
80A	A9N18357	1.449.800
100A	A9N18358	1.565.300
125A	A9N18359	1.657.700

C120H, 1P, 15kA, 230V, C curve

Dòng điện	Mã hàng	Đơn giá (VNĐ)
80A	A9N18446	1.565.300
100A	A9N18447	1.675.300
125A	A9N18448	1.790.800

C120N, 2P, 10kA, 230V, C curve

Dòng điện	Mã hàng	Đơn giá (VNĐ)
80A	A9N18361	3.038.200
100A	A9N18362	3.280.200
125A	A9N18363	3.517.800

C120H, 2P, 15kA, 230V, C curve

Dòng điện	Mã hàng	Đơn giá (VNĐ)
80A	A9N18457	3.194.400
100A	A9N18458	3.430.900
125A	A9N18459	3.690.500

C120N, 3P, 10kA, 400V, C curve

Dòng điện	Mã hàng	Đơn giá (VNĐ)
80A	A9N18365	4.568.300
100A	A9N18367	4.793.800
125A	A9N18369	4.926.900

C120H, 3P, 15kA, 400V, C curve

Dòng điện	Mã hàng	Đơn giá (VNĐ)
80A	A9N18468	4.937.900
100A	A9N18469	5.181.000
125A	A9N18470	5.266.800

C120N, 4P, 10kA, 400V, C curve

Dòng điện	Mã hàng	Đơn giá (VNĐ)
80A	A9N18372	5.746.400
100A	A9N18374	5.920.200
125A	A9N18376	6.289.800

C120H, 4P, 15kA, 400V, C curve

Dòng điện	Mã hàng	Đơn giá (VNĐ)
80A	A9N18479	6.213.900
100A	A9N18480	6.398.700
125A	A9N18481	6.798.000

Kích thước (mm)

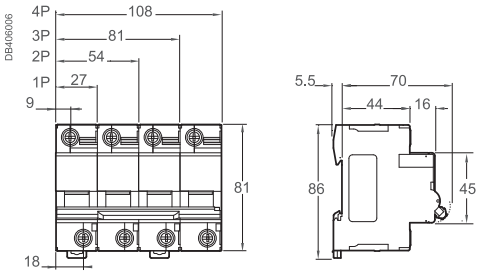

ACTI9 - RCCB, RCBO, SPD, THIẾT BỊ CHỐNG SÉT LAN TRUYỀN ACTI9

iIDK 2P

iID 4P

RCBO 1P+N

Acti9 - RCCB
Cầu dao chống dòng rò

Acti9 - RCBO
Cầu dao bảo vệ quá tải, ngắn mạch và chống dòng rò

iPRD1 - 1P+N

iPRD - 1P

iPF K - 1P+ N

Thiết bị chống sét lan truyền **(SPD)**

iID K - 30mA, 240-415 V, AC Type

Số cực	Dòng điện	Mã hàng	Đơn giá (VNĐ)
2P	25A	A9R50225	1.519.100
2P	40A	A9R50240	1.598.300
4P	25A	A9R50425	2.459.600
4P	40A	A9R50440	2.594.900
4P	63A	A9R70463	4.396.700

iID - 30mA, 240-415V, AC Type

Số cực	Dòng điện	Mã hàng	Đơn giá (VNĐ)
2P	25A	A9R71225	1.830.400
2P	40A	A9R71240	1.926.100
2P	63A	A9R71263	3.292.300
2P	100A	A9R11291	5.421.900
4P	40A	A9R71440	3.099.800
4P	63A	A9R71463	5.269.000

iID - 300mA, 240-415V, AC Type

Số cực	Dòng điện	Mã hàng	Đơn giá (VNĐ)
2P	25A	A9R74225	2.022.900
2P	40A	A9R74240	2.215.400
2P	63A	A9R74263	2.306.700
4P	40A	A9R74440	3.031.600
4P	63A	A9R74463	3.688.300
4P	100A	A9R14491	6.078.600

RCBO - 1P+N, 6kA, 30mA

Dòng điện	Mã hàng	Đơn giá (VNĐ)
6A	A9D31606	2.420.000
10A	A9D31610	2.420.000
16A	A9D31616	2.420.000
20A	A9D31620	2.420.000
25A	A9D31625	2.652.100
32A	A9D31632	2.652.100
40A	A9D31640	2.652.100

SPD Acti9 - iPRD1, loại 1 + 2, Draw-out

iPRD loại 2, 1P/1P+N, 230V, Draw-out			
1P	12.5 (L-N)/50 (N-PE)	A9L16182	4.527.600
1P+N	12.5 (L-N)/50 (N-PE)	A9L16282	8.934.200
3P	12.5	A9L16382	12.549.900
3P+N	12.5 (L-N)/50 (N-PE)	A9L16482	16.159.000

SPD Acti9 - iPRD, loại 2, Draw-out

Số cực	Imax (kA) (8/20µs)	Mã hàng	Đơn giá (VNĐ)
iPRD loại 2, 1P/1P+N, 230V, Draw-out			
1P	20kA	A9L20100	2.581.700
1P	40kA	A9L40100	2.748.900
1P	65kA	A9L65101	3.379.200
1P+N	8kA	A9L08500	3.610.200
1P+N	20kA	A9L20500	4.296.600
1P+N	40kA	A9L40500	4.596.900
1P+N	65kA	A9L65501	6.000.500
iPRD loại 2, 3P+N, 400V, Draw-out			
3P+N	20kA	A9L20600	8.582.200
3P+N	40kA	A9L40600	9.870.300
3P+N	65kA	A9L65601	11.931.700

SPD Acti9 - iPF K, loại 2, Fixed

Số cực	Imax (kA) (8/20µs)	Mã hàng	Đơn giá (VNĐ)
iPF K loại 2, 1P, 230V, Fixed			
1P	20kA	A9L15691	2.368.300
1P	40kA	A9L15686	2.524.500
iPF K loại 2, 1P+N, 230V, Fixed			
1P+N	20kA	A9L15692	3.939.100
1P+N	40kA	A9L15687	4.210.800
iPF K loại 2, 3P+N, 400V, Fixed			
3P+N	20kA	A9L15693	7.953.000
3P+N	40kA	A9L15688	9.540.300
3P+N	65kA	A9L15586	9.639.300

Giá trên đã bao gồm VAT

KHỞI ĐỘNG TỪ VÀ RƠ LE ĐIỀU KHIỂN ACTI9

iCT 25A 1P

iCT 25A 3P

iTL 2P

Khởi động từ Acti9 iCT

Rơ le điều khiển bằng tín hiệu xung

Contactor iCT, 1P, điện áp cuộn dây 230/240VAC

Loại	Dòng điện (A)	Số mô-đun 9mm	Mã hàng	Đơn giá (VNĐ)
1NO	25	2	A9C20731	979.000

Contactor iCT, 2P, điện áp cuộn dây 24VAC

Loại	Dòng điện (A)	Số mô-đun 9mm	Mã hàng	Đơn giá (VNĐ)
2NO	25	2	A9C20132	1.281.500

Contactor iCT, 2P, điện áp cuộn dây 230/240VAC

Loại	Dòng điện (A)	Số mô-đun 9mm	Mã hàng	Đơn giá (VNĐ)
1NO+1NC	16	2	A9C22715	1.144.000
2NO	16	2	A9C22712	1.089.000
2NO	25	2	A9C20732	1.490.500
2NC	25	2	A9C20736	1.226.500
2NO	40	4	A9C20842	1.793.000
2NO	63	4	A9C20862	2.684.000
2NO	100	6	A9C20882	7.271.000

Contactor iCT, 3P, điện áp cuộn dây 230/240VAC

Loại	Dòng điện (A)	Số mô-đun 9mm	Mã hàng	Đơn giá (VNĐ)
3NO	25	4	A9C20833	1.347.500
3NO	40	6	A9C20843	2.150.500
3NO	63	6	A9C20863	3.223.000

Contactor iCT, 4P, điện áp cuộn dây 24VAC

Loại	Dòng điện (A)	Số mô-đun 9mm	Mã hàng	Đơn giá (VNĐ)
4NO	25	4	A9C20134	1.804.000

Contactor iCT, 4P, điện áp cuộn dây 230/240VAC

Loại	Dòng điện (A)	Số mô-đun 9mm	Mã hàng	Đơn giá (VNĐ)
4NO	25	4	A9C20834	1.573.000
4NC	25	4	A9C20837	1.793.000
2NO+2NC	25	4	A9C20838	1.677.500
4NO	40	6	A9C20844	2.387.000
4NO	63	6	A9C20864	3.580.500
2NO+2NC	63	6	A9C20868	4.037.000
4NO	100	12	A9C20884	10.180.500

Rơ le Acti9 điều khiển bằng tín hiệu xung, iTL, ON-OFF switch

Loại	Dòng điện (A)	Số cực	Mã hàng	Đơn giá (VNĐ)
1NO	16	1P	A9C30811	555.500
2NO	16	2P	A9C30812	918.500
1NO	32	1P	A9C30831	1.012.000

Rơ le Acti 9 điều khiển bằng tín hiệu xung, iTLI, changeover switch

Loại	Dòng điện (A)	Số cực	Mã hàng	Đơn giá (VNĐ)
1NO + 1NC	16	1P	A9C30815	1.237.500

Phụ kiện của iCT - tấm cách giữa 2 contactor (Gói 5 cái)

	Số mô-đun 9mm	Mã hàng	Đơn giá (VNĐ)
	1	A9A27062	434.500

Phải sử dụng vách ngăn giữa các contactor khi contactor được sử dụng trong tủ có nhiệt độ từ 50° và 60°C

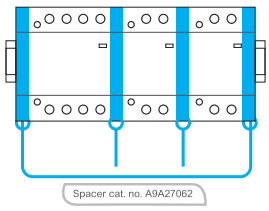

Ứng dụng	Công nghiệp: IEC 60947.4	Dân dụng: IEC 61095
Động cơ	AC3	AC7b
Đốt nóng	AC1	AC7a
Chiếu sáng	AC5a and b	AC5a and b

CẦU DAO TỰ ĐỘNG MCCB - GOPACT 125T/125E/125F

NEW

- Dòng điện từ 16 đến 800A
- Đáp ứng tiêu chuẩn IEC 60947-2
- Trip chỉnh định/ không chỉnh định
- Trip từ nhiệt TMD/ điện tử
- Cực trung tính N luôn được bảo vệ cho MCCB 4P
- Luôn kèm tấm chắn pha

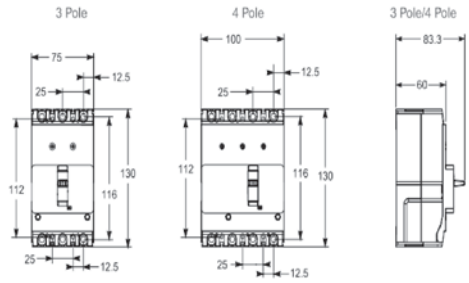

Kích thước (mm) (HxWxD)	3P	4P
GoPact 125	130x75x60	130x100x60

GoPact 125T, 3P, Icu=10kA @415Vac, không chỉnh định

Dòng điện In	Mã hàng 3P	Đơn giá VNĐ
16	G12T3F16	1.899.700
20	G12T3F20	1.899.700
25	G12T3F25	1.899.700
32	G12T3F32	1.899.700
40	G12T3F40	1.899.700
50	G12T3F50	1.899.700
63	G12T3F63	2.102.100
80	G12T3F80	2.102.100
100	G12T3F100	2.297.900
125	G12T3F125	2.297.900

GoPact 125T, 4P, Icu=10kA @415Vac, không chỉnh định

Dòng điện In	Mã hàng 4P	Đơn giá VNĐ
16	G12T4F16	2.565.200
20	G12T4F20	2.565.200
25	G12T4F25	2.565.200
32	G12T4F32	2.565.200
40	G12T4F40	2.565.200
50	G12T4F50	2.565.200
63	G12T4F63	2.838.000
80	G12T4F80	2.838.000
100	G12T4F100	3.102.000
125	G12T4F125	3.102.000

GoPact 125E, 3P, Icu=15kA @415Vac, không chỉnh định

Dòng điện In	Mã hàng 3P	Đơn giá VNĐ
16	G12E3F16	2.499.200
20	G12E3F20	2.499.200
25	G12E3F25	2.499.200
32	G12E3F32	2.499.200
40	G12E3F40	2.499.200
50	G12E3F50	2.499.200
63	G12E3F63	2.730.200
80	G12E3F80	2.730.200
100	G12E3F100	2.730.200
125	G12E3F125	2.730.200

GoPact 125E, 4P, Icu=15kA @415Vac, không chỉnh định

Dòng điện In	Mã hàng 4P	Đơn giá VNĐ
16	G12E4F16	3.373.700
20	G12E4F20	3.373.700
25	G12E4F25	3.373.700
32	G12E4F32	3.373.700
40	G12E4F40	3.373.700
50	G12E4F50	3.373.700
63	G12E4F63	3.686.100
80	G12E4F80	3.686.100
100	G12E4F100	3.686.100
125	G12E4F125	3.686.100

GoPact 125F, 3P, Icu=30kA @415Vac, không chỉnh định

Dòng điện In	Mã hàng 3P	Đơn giá VNĐ
16	G12F3F16	3.037.100
20	G12F3F20	3.037.100
25	G12F3F25	3.037.100
32	G12F3F32	3.037.100
40	G12F3F40	3.037.100
50	G12F3F50	3.037.100
63	G12F3F63	3.338.500
80	G12F3F80	3.338.500
100	G12F3F100	3.338.500
125	G12F3F125	3.338.500

GoPact 125F, 4P, Icu=30kA @415Vac, không chỉnh định

Dòng điện In	Mã hàng 4P	Đơn giá VNĐ
16	G12F4F16	3.797.200
20	G12F4F20	3.797.200
25	G12F4F25	3.797.200
32	G12F4F32	3.797.200
40	G12F4F40	3.797.200
50	G12F4F50	3.797.200
63	G12F4F63	3.872.000
80	G12F4F80	3.872.000
100	G12F4F100	3.872.000
125	G12F4F125	3.872.000

Giá trên đã bao gồm VAT

CẦU DAO TỰ ĐỘNG MCCB - GOPACT 125T/125E/125F

NEW

- Dòng điện từ 16 đến 800A
- Đáp ứng tiêu chuẩn IEC 60947-2
- Trip chỉnh định/ không chỉnh định
- Trip từ nhiệt TMD/ điện tử
- Cực trung tính N luôn được bảo vệ cho MCCB 4P
- Luôn kèm tấm chắn pha

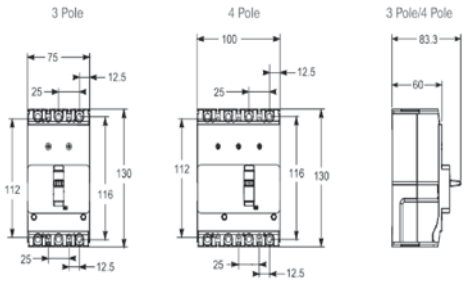

Kích thước (mm) (HxWxD)	3P	4P
GoPact 125	130x75x60	130x100x60

GoPact 125T, 3P, Icu=10kA @415Vac, chỉnh định 0.8-1xIn

Dòng điện In	Mã hàng 3P	Đơn giá VNĐ
16	G12T3A16	2.279.200
20	G12T3A20	2.279.200
25	G12T3A25	2.279.200
32	G12T3A32	2.279.200
40	G12T3A40	2.279.200
50	G12T3A50	2.279.200
63	G12T3A63	2.521.200
80	G12T3A80	2.521.200
100	G12T3A100	2.757.700
125	G12T3A125	2.757.700

GoPact 125T, 4P, Icu=10kA @415Vac, chỉnh định 0.8-1xIn

Dòng điện In	Mã hàng 4P	Đơn giá VNĐ
16	G12T4A16	3.076.700
20	G12T4A20	3.076.700
25	G12T4A25	3.076.700
32	G12T4A32	3.076.700
40	G12T4A40	3.076.700
50	G12T4A50	3.076.700
63	G12T4A63	3.403.400
80	G12T4A80	3.403.400
100	G12T4A100	3.723.500
125	G12T4A125	3.723.500

GoPact 125E, 3P, Icu=15kA @415Vac, chỉnh định 0.8-1xIn

Dòng điện In	Mã hàng 3P	Đơn giá VNĐ
16	G12E3A16	2.998.600
20	G12E3A20	2.998.600
25	G12E3A25	2.998.600
32	G12E3A32	2.998.600
40	G12E3A40	2.998.600
50	G12E3A50	2.998.600
63	G12E3A63	3.275.800
80	G12E3A80	3.275.800
100	G12E3A100	3.275.800
125	G12E3A125	3.275.800

GoPact 125E, 4P, Icu=15kA @415Vac, chỉnh định 0.8-1xIn

Dòng điện In	Mã hàng 4P	Đơn giá VNĐ
16	G12E4A16	4.048.000
20	G12E4A20	4.048.000
25	G12E4A25	4.048.000
32	G12E4A32	4.048.000
40	G12E4A40	4.048.000
50	G12E4A50	4.048.000
63	G12E4A63	4.420.900
80	G12E4A80	4.420.900
100	G12E4A100	4.420.900
125	G12E4A125	4.420.900

GoPact 125F, 3P, Icu=30kA @415Vac, chỉnh định 0.8-1xIn

Dòng điện In	Mã hàng 3P	Đơn giá VNĐ
16	G12F3A16	3.432.000
20	G12F3A20	3.432.000
25	G12F3A25	3.432.000
32	G12F3A32	3.432.000
40	G12F3A40	3.432.000
50	G12F3A50	3.432.000
63	G12F3A63	3.432.000
80	G12F3A80	3.432.000
100	G12F3A100	3.432.000
125	G12F3A125	3.432.000

GoPact 125F, 4P, Icu=30kA @415Vac, chỉnh định 0.8-1xIn

Dòng điện In	Mã hàng 4P	Đơn giá VNĐ
16	G12F4A16	4.117.300
20	G12F4A20	4.117.300
25	G12F4A25	4.117.300
32	G12F4A32	4.117.300
40	G12F4A40	4.117.300
50	G12F4A50	4.117.300
63	G12F4A63	4.643.100
80	G12F4A80	4.643.100
100	G12F4A100	4.643.100
125	G12F4A125	4.643.100

CẦU DAO TỰ ĐỘNG MCCB - GOPACT 200/250/400/800

NEW

- Dòng điện từ 16 đến 800A
- Đáp ứng tiêu chuẩn IEC 60947-2
- Trip chỉnh định/ không chỉnh định
- Trip từ nhiệt TMD/ điện tử
- Cực trung tính N luôn được bảo vệ cho MCCB 4P
- Luôn kèm tấm chắn pha

Kích thước (mm) (HxWxD)	3P	4P
GoPact 200	130x75x60	130x100x60
GoPact 250	165x105x90	165x140x90
GoPact 400	205x120x105	205x160x105
GoPact 800	250x180x105	250x240x105

GoPact 200/250/400/800, 3P, chỉnh định 0.7-1xIn

Loại GoPact	Icu @ 415Vac	Dòng điện In	Mã hàng 3P	Đơn giá VNĐ
200B	25 kA	160	G20B3A160	5.805.800
		200	G20B3A200	6.857.400
250B	25 kA	250	G25B3A250	6.857.400
400F	36 kA	320	G40F3A320	8.684.500
		400	G40F3A400	8.684.500
800N	50 kA	500	G80N3TM500	20.973.700
		630	G80N3TM630	20.973.700
		800	G80N3TM800	26.090.900

GoPact 200/250/400/800, 4P, chỉnh định 0.7-1xIn

Loại GoPact	Icu @ 415Vac	Dòng điện In	Mã hàng 4P	Đơn giá VNĐ
200B	25 kA	160	G20B4A160	8.240.100
		200	G20B4A200	9.091.500
250B	25 kA	250	G25B4A250	9.091.500
400F	36 kA	320	G40F4A320	10.436.800
		400	G40F4A400	10.851.500
800N	50 kA	500	G80N4TM500	27.265.700
		630	G80N4TM630	27.265.700
		800	G80N4TM800	32.719.500

GoPact 200/250/400/800, 3P, chỉnh định 0.7-1xIn

Loại GoPact	Icu @ 415Vac	Dòng điện In	Mã hàng 3P	Đơn giá VNĐ
200F	36 kA	160	G20F3A160	6.303.000
		200	G20F3A200	7.609.800
250F	36 kA	250	G25F3A250	7.609.800
400N	50 kA	320	G40N3A320	9.533.700
		400	G40N3A400	9.533.700
800H	70 kA	500	G80H3TM500	22.828.300
		630	G80H3TM630	22.828.300
		800	G80H3TM800	27.916.900

GoPact 200/250/400/800, 4P, chỉnh định 0.7-1xIn

Loại GoPact	Icu @ 415Vac	Dòng điện In	Mã hàng 4P	Đơn giá VNĐ
200F	36 kA	160	G20F4A160	8.674.600
		200	G20F4A200	10.645.800
250F	36 kA	250	G25F4A250	10.645.800
400N	50 kA	320	G40N4A320	11.166.100
		400	G40N4A400	11.610.500
800H	70 kA	500	G80H4TM500	29.676.900
		630	G80H4TM630	29.676.900
		800	G80H4TM800	41.875.900

Phụ kiện

Tiếp điểm chỉ trạng thái (OF/SD)	Mã hàng	Đơn giá VNĐ
GoPact 125-250	G12-25AUX240	299.200
GoPact 400-800	G40-80AUX240	294.800

Tay nắm xoay trực tiếp	Mã hàng	Đơn giá VNĐ
GoPact 125	G12ROTDS	524.700
GoPact 200	G20ROTDS	585.200
GoPact 250	G25ROTDS	863.500
GoPact 400	G40ROTDS	1.095.600
GoPact 800	G80ROTDS	1.345.300

Phụ kiện

Cuộn cắt MX	Điện áp điều khiển (V)	Mã hàng	Đơn giá VNĐ
GoPact 125	110-415	G12SHT415AC	424.600
GoPact 200-250	240	G20-25SHT240AC	1.102.200
GoPact 400-800	240	G40-80SHT240AC	1.048.300

Tay nắm xoay kéo dài	Mã hàng	Đơn giá VNĐ
GoPact 125	G12ROTE	1.043.900
GoPact 200	G20ROTE	1.086.800
GoPact 250	G25ROTE	1.199.000
GoPact 400	G40ROTE	1.690.700
GoPact 800	G80ROTE	1.724.800

Giá trên đã bao gồm VAT

MÁY CẮT KHÔNG KHÍ ACB - EASYPACT EVS 800-4000A

- Bảo vệ bằng trip điện tử ET
- Trip unit chỉnh định từ 0.4 -1
- Lắp đặt kiểu cố định/ rút kéo
- Dùng chung một vài phụ kiện với EasyPact MVS

Ui: 1000Vac
Ue: 690Vac
Icu: 65kA@440Vac
Icu = Ics = Icw @1s

EasyPact EVS loại cố định, 65KA, trip ET2I

3P			4P	
Dòng điện (A)	Mã hàng	Đơn giá (VNĐ)	Mã hàng	Đơn giá (VNĐ)
800	EVS08H3MF20	82.071.000	EVS08H4MF20	93.717.800
1000	EVS10H3MF20	83.734.200	EVS10H4MF20	98.143.100
1250	EVS12H3MF20	85.758.200	EVS12H4MF20	104.440.600
1600	EVS16H3MF20	88.412.500	EVS16H4MF20	106.098.300
2000	EVS20H3MF20	98.763.500	EVS20H4MF20	117.851.800
2500	EVS25H3MF20	112.288.000	EVS25H4MF20	124.955.600
3200	EVS32H3MF20	129.994.700	EVS32H4MF20	153.841.600
4000	EVS40H3MF20	204.629.700	EVS40H4MF20	249.780.300

EasyPact EVS loại kéo rút, 65KA, trip ET2I

Trip Unit ET2I

3P			4P	
Dòng điện (A)	Mã hàng	Đơn giá (VNĐ)	Mã hàng	Đơn giá (VNĐ)
800	EVS08H3MW20	103.453.900	EVS08H4MW20	113.742.200
1000	EVS10H3MW20	104.051.200	EVS10H4MW20	116.121.500
1250	EVS12H3MW20	107.868.200	EVS12H4MW20	119.718.500
1600	EVS16H3MW20	114.728.900	EVS16H4MW20	122.316.700
2000	EVS20H3MW20	126.821.200	EVS20H4MW20	142.921.900
2500	EVS25H3MW20	134.421.100	EVS25H4MW20	150.013.600
3200	EVS32H3MW20	150.729.700	EVS32H4MW20	177.558.700
4000	EVS40H3MW20	297.045.100	EVS40H4MW20	368.331.700

PHỤ KIỆN ACB EASYPACT EVS

Phụ kiện để điều khiển từ xa và phụ kiện chassis
Auxiliaries for remote operation & chassis accessories

Phụ kiện để điều khiển từ xa và phụ kiện chassis

Phụ kiện điện cho EasyPact EVS		CỐ ĐỊNH		KÉO RÚT	
Mô tả	Điện áp	Mã hàng	Đơn giá	Mã hàng	Đơn giá
Motor mechanism	**200 VAC**	**48212**	29.760.500	**48527**	31.845.000
	380/480 VAC	**48214**	29.760.500	**48529**	30.357.800
	24 VDC	**48206**	29.760.500	**48521**	31.845.000
Cuộn đóng (XF)	220 VAC/VDC	**MVS21803**	10.824.000	**MVS21804**	10.824.000
	380/480 VAC	**MVS21805**	10.824.000	**MVS21806**	10.824.000
	24 VAC/DC	**47350**	11.685.300	**48481**	11.501.600
Cuộn cắt (MX)	220 VAC	**47363**	11.501.600	**48494**	11.501.600
	380/480 VAC	**47365**	11.501.600	**48496**	11.501.600
	24 VAC/DC	**47360**	11.501.600	**48491**	11.501.600
Tiếp điểm báo sẵn sàng để đóng (PF)	5A - 240V	**47342**	3.169.100	**48469**	3.169.100
Cuộn thấp áp (MN)	220/250 VAC	**47383**	11.685.300	**48504**	11.685.300
	380/480 VAC	**47385**	11.501.600	**48506**	11.501.600
	24 VDC	**47380**	11.501.600	**48501**	11.501.600
Thời gian trễ	220/240 VAC	**33682**	11.656.700	**33682**	11.656.700
Tiếp điểm chỉ vị trí chassis	1 chỉ vị trí đã đấu nối (CE)			**33751**	1.515.800
	1 chỉ vị trí test (CD)			**33752**	1.515.800
	1 chỉ vị trí ngắt (CT)			**33753**	1.515.800

Viền che tủ điện và phụ kiện				
Mô tả	Mã hàng	Đơn giá (VNĐ)	Mã hàng	Đơn giá (VNĐ)
Viền che tủ điện	**48601**	1.815.000	**48603**	2.055.900
Mặt che trong suốt (IP54)	**-**		**48604**	18.385.400
Mặt che trơn cho viền tủ điện	**48605**	3.566.200	**48605**	3.566.200

Khóa liên động cơ khí cho 2 máy cắt

Mô tả	Mã hàng	Đơn giá (VNĐ)
Khóa liên động cơ khí dùng cáp		
Chọn 2 má liên động cơ khí (1 cho mỗi máy cắt) + 1 bộ cáp		
Má liên động cơ khí cho EVS loại cố định	**47926**	9.141.000
Má liên động cơ khí cho EVS loại kéo rút	**47926**	9.141.000
Bộ cáp	**33209**	6.712.200

Khóa liên động cơ khí cho 3 máy cắt

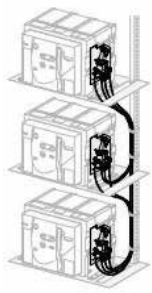

Mô tả	Mã hàng	Đơn giá (VNĐ)
Khóa liên động cơ khí dùng cáp		
1 bộ hoàn chỉnh gồm 3 má liên động cơ khí + 1 bộ cáp		
3 nguồn, chỉ 1 máy cắt đóng, cố định hoặc kéo rút	**48610**	49.760.700
3 nguồn, 1 máy coupling, cố định hoặc kéo rút	**48609**	49.760.700
2 nguồn thông thường, 1 nguồn thay thế, cố định hoặc kéo rút	**48608**	46.504.700

Giá trên đã bao gồm VAT

CẦU DAO TỰ ĐỘNG DẠNG KHỐI MCCB EASYPACT EZC100

EasyPact EZC100

- Phù hợp với tiêu chuẩn IEC 60947-2, JIS C 8201, NEMA AB1
- Dòng cắt ngắn mạch tại 415V: 7.5, 10, 15, 30kA
- Bảo vệ theo nguyên lý từ nhiệt
- Dòng điện định mức từ 15 đến 100A

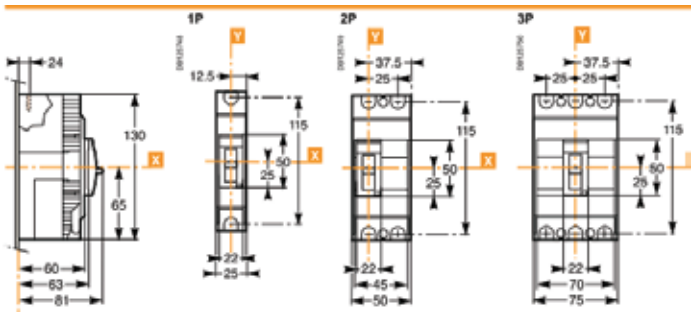

EasyPact EZC100, 1P Type N, Icu =18kA 220/240V

Dòng điện	Mã hàng	Đơn giá (VNĐ)
15A	EZC100N1015	1.476.200
16A	EZC100N1016	1.476.200
20A	EZC100N1020	1.476.200
25A	EZC100N1025	1.476.200
30A	EZC100N1030	1.476.200
40A	EZC100N1040	1.476.200
50A	EZC100N1050	1.476.200
60A	EZC100N1060	1.579.600
75A	EZC100N1075	1.579.600
80A	EZC100N1080	1.579.600
100A	EZC100N1100	1.579.600

EasyPact EZC100, 2P Type H, Icu =50kA 220/240V

Dòng điện	Mã hàng	Đơn giá (VNĐ)
15A	EZC100H2015	2.601.500
16A	EZC100H2016	2.601.500
20A	EZC100H2020	2.601.500
25A	EZC100H2025	2.601.500
30A	EZC100H2030	2.601.500
32A	EZC100H2032	2.601.500
40A	EZC100H2040	2.601.500
50A	EZC100H2050	2.601.500
60A	EZC100H2060	2.710.400
63A	EZC100H2063	2.710.400
75A	EZC100H2075	2.710.400
80A	EZC100H2080	2.710.400
100A	EZC100H2100	2.710.400

EasyPact EZC100, 3P Type F, Icu =10kA/ 45 V

Dòng điện	Mã hàng	Đơn giá (VNĐ)
15A	EZC100F3015	2.050.400
16A	EZC100F3016	2.050.400
20A	EZC100F3020	2.050.400
25A	EZC100F3025	2.050.400
30A	EZC100F3030	2.050.400
32A	EZC100F3032	2.050.400
40A	EZC100F3040	2.050.400
50A	EZC100F3050	2.050.400
60A	EZC100F3060	2.268.200
63A	EZC100F3063	2.268.200
75A	EZC100F3075	2.268.200
80A	EZC100F3080	2.268.200
100A	EZC100F3100	2.480.500

EasyPact EZC100. 3P Type N. Icu =15kA / 415V

Dòng điện	Mã hàng	Đơn giá (VNĐ)
15A	EZC100N3015	2.698.300
16A	EZC100N3016	2.698.300
20A	EZC100N3020	2.698.300
25A	EZC100N3025	2.698.300
30A	EZC100N3030	2.698.300
32A	EZC100N3032	2.698.300
40A	EZC100N3040	2.698.300
50A	EZC100N3050	2.698.300
60A	EZC100N3060	2.945.800
63A	EZC100N3063	2.945.800
75A	EZC100N3075	2.945.800
80A	EZC100N3080	2.945.800
100A	EZC100N3100	2.945.800

EasyPact EZC100, 1P Type H, Icu =25kA 220/240V

Dòng điện	Mã hàng	Đơn giá (VNĐ)
15A	EZC100H1015	1.981.100
16A	EZC100H1016	1.981.100
20A	EZC100H1020	1.969.000
25A	EZC100H1025	1.969.000
30A	EZC100H1030	1.969.000
32A	EZC100H1032	1.969.000
40A	EZC100H1040	1.969.000
50A	EZC100H1050	1.969.000
60A	EZC100H1060	1.969.000
63A	EZC100H1063	1.969.000
75A	EZC100H1075	1.969.000
80A	EZC100H1080	1.969.000
100A	EZC100H1100	1.969.000

EasyPact EZC100, 3P Type B, Icu =7.5kA/ 415V

Dòng điện	Mã hàng	Đơn giá (VNĐ)
15A	EZC100B3015	1.969.000
20A	EZC100B3020	1.969.000
25A	EZC100B3025	1.969.000
30A	EZC100B3030	1.969.000
40A	EZC100B3040	1.969.000
50A	EZC100B3050	1.969.000
60A	EZC100B3060	2.090.000
75A	-	-
80A	-	-
100A	-	-

EasyPact EZC100. 3P Type H. Icu =30kA/ 415V

Dòng điện	Mã hàng	Đơn giá (VNĐ)
15A	EZC100H3015	3.422.100
16A	EZC100H3016	3.422.100
20A	EZC100H3020	3.422.100
25A	EZC100H3025	3.422.100
30A	EZC100H3030	3.422.100
32A	EZC100H3032	3.422.100
40A	EZC100H3040	3.422.100
50A	EZC100H3050	3.422.100
60A	EZC100H3060	3.760.900
63A	EZC100H3063	3.760.900
75A	EZC100H3075	3.760.900
80A	EZC100H3080	3.760.900
100A	EZC100H3100	3.760.900

EasyPact EZC100, 4P Type N, Icu =15kA 220/240V

Dòng điện	Mã hàng	Đơn giá (VNĐ)
15A	-	-
16A	-	-
20A	EZC100N4020	3.973.200
25A	EZC100N4025	3.973.200
30A	EZC100N4030	4.024.900
32A	EZC100N4032	4.024.900
40A	EZC100N4040	4.024.900
50A	EZC100N4050	4.024.900
60A	EZC100N4060	4.024.900
63A	EZC100N4063	4.024.900
75A	EZC100N4075	4.024.900
80A	EZC100N4080	4.024.900
100A	EZC100N4100	4.024.900

CẦU DAO TỰ ĐỘNG DẠNG KHỐI MCCB EASYPACT EZC250 EZC400/630

EasyPact EZC250 & EZC400/630

- Phù hợp với tiêu chuẩn IEC 60947-2, JIS C 8201, NEMA AB1
- Dòng cắt ngắn mạch tại 415V: 18, 25, 36, 50kA
- Bảo vệ theo nguyên lý từ nhiệt
- Dòng điện định mức từ 100-600A

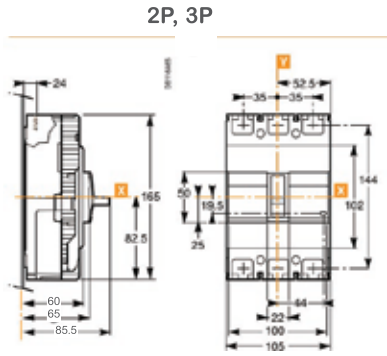

Kích thước EZC250

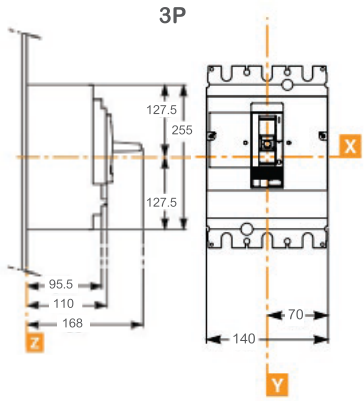

Kích thước EZC400/630

EasyPact EZC250, 3P, Type F, Icu=18kA /415V

Dòng điện	Mã hàng	Đơn giá (VNĐ)
100A	EZC250F3100	4.372.500
125A	EZC250F3125	4.675.000
150A	EZC250F3150	5.709.000
160A	EZC250F3160	5.709.000
175A	EZC250F3175	6.028.000
200A	EZC250F3200	6.556.000
225A	EZC250F3225	6.556.000
250A	EZC250F3250	6.556.000

EasyPact EZC250, 3P, Type H, Icu=36kA /415V

Dòng điện	Mã hàng	Đơn giá (VNĐ)
100A	EZC250H3100	4.675.000
125A	EZC250H3125	5.549.500
150A	EZC250H3150	6.798.000
160A	EZC250H3160	6.798.000
175A	EZC250H3175	8.211.500
200A	EZC250H3200	8.211.500
225A	EZC250H3225	8.211.500
250A	EZC250H3250	8.211.500

EasyPact EZC400/630, 3P type N, Icu=36kA/415V

Dòng điện	Mã hàng	Đơn giá (VNĐ)
320	EZC400N3320N	10.781.100
350	EZC400N3350N	10.781.100
400	EZC400N3400N	10.781.100
400	EZC630N3400N	13.068.000
500	EZC630N3500N	13.068.000
600	EZC630N3600N	13.068.000
630	EZC630N3630N	16.530.800

EasyPact EZC400/630, 3P type H, Icu=50kA/415V

Dòng điện	Mã hàng	Đơn giá (VNĐ)
320	EZC400H3320N	11.833.800
350	EZC400H3350N	11.833.800
400	EZC400H3400N	11.833.800
400	EZC630H3400N	14.635.500
500	EZC630H3500N	14.635.500
600	EZC630H3600N	14.635.500
630	EZC630H3630N	18.513.000

EasyPact EZC250, 3P, Type N, Icu=25kA /415V

Dòng điện	Mã hàng	Đơn giá (VNĐ)
100A	EZC250N3100	4.554.000
125A	EZC250N3125	5.131.500
150A	EZC250N3150	6.264.500
160A	EZC250N3160	6.264.500
175A	EZC250N3175	6.501.000
200A	EZC250N3200	7.397.500
225A	EZC250N3225	7.397.500
250A	EZC250N3250	7.397.500

EasyPact EZC250, 4P, Type N, Icu=25kA /415V

Dòng điện	Mã hàng	Đơn giá (VNĐ)
100A	EZC250N4100	5.907.000
125A	EZC250N4125	7.408.500
150A	EZC250N4150	8.888.000
160A	EZC250N4160	8.888.000
-	-	-
200A	EZC250N4200	9.812.000
-	-	-
250A	EZC250N4250	9.812.000

EasyPact EZC400/630, 4P type N, Icu=36kA/415V

Dòng điện	Mã hàng	Đơn giá (VNĐ)
320	EZC400N4320N	12.953.600
-	-	-
400	EZC400N4400N	13.473.900
-	-	-
500	EZC630N4500N	18.289.700
600	EZC630N4600N	18.289.700
630	EZC630N4630N	23.135.200

EasyPact EZC400/630, 4P type H, Icu=50kA/415V

Dòng điện	Mã hàng	Đơn giá (VNĐ)
320	EZC400H4320N	13.861.100
350	EZC400H4350N	13.861.100
400	EZC400H4400N	14.411.100
-	-	-
500	EZC630H4500N	19.565.700
600	EZC630H4600N	19.565.700
630	EZC630H4630N	24.752.200

Giá trên đã bao gồm VAT

CẦU DAO TỰ ĐỘNG DẠNG KHỐI MCCB EASYPACT CVS

EasyPact CVS100-630A

- Phù hợp với tiêu chuẩn IEC 947-2
- Trip unit có thể chỉnh định được từ 0.7 đến 1 (loại từ nhiệt TMD)
- Dòng định mức từ 16A đến 600A
- Ics = 100% Icu
- Dùng chung một số phụ kiện với Compact NSX

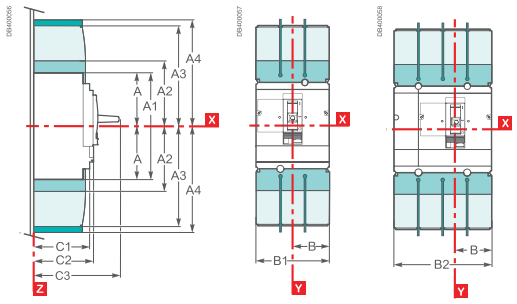

Type	A	A1	A2	A3	A4	B	B1	B2	C1	C2	C3
CVS100/160/250	60.5	161	94	145	178.5	52.5	105	140	81	86	126
CVS400/630	127.5	255	142.5	200	237	70	140	185	95.5	110	168

EasyPact CVS100/250, 3P, Type B, Icu=25kA / 415V

Loại	Dòng điện	Mã hàng	Đơn giá (VNĐ)
CVS100B	16	LV510300	3.773.000
	25	LV510301	3.773.000
	32	LV510302	3.773.000
	40	LV510303	3.773.000
	50	LV510304	3.773.000
	63	LV510305	3.773.000
	80	LV510306	3.812.600
	100	LV510307	3.812.600
CVS160B	125	LV516302	4.961.000
	160	LV516303	6.132.500
CVS250B	200	LV525302	7.361.200
	250	LV525303	8.033.300

EasyPact CVS100/250, 4P, Type B, Icu=25kA / 415V

Loại	Dòng điện	Mã hàng	Đơn giá (VNĐ)
CVS100B	16	LV510310	5.041.300
	25	LV510311	5.041.300
	32	LV510312	5.041.300
	40	LV510313	5.041.300
	50	LV510314	5.041.300
	63	LV510315	5.041.300
	80	LV510316	5.333.900
	100	LV510317	5.333.900
CVS160B	125	LV516312	7.257.800
	160	LV516313	8.256.600
CVS250B	200	LV525312	10.186.000
	250	LV525313	11.231.000

EasyPact CVS100/630, 3P, Type F, Icu=36kA / 415V

Loại	Dòng điện	Mã hàng	Đơn giá (VNĐ)
CVS100F	16	LV510330	3.916.000
	25	LV510331	3.916.000
	32	LV510332	3.916.000
	40	LV510333	3.916.000
	50	LV510334	3.916.000
	63	LV510335	3.916.000
	80	LV510336	4.065.600
	100	LV510337	4.065.600
CVS160F	125	LV516332	5.369.100
	160	LV516333	6.603.300
CVS250F	200	LV525332	8.314.900
	250	LV525333	9.037.600
CVS400F	320	LV540305	14.033.800
	400	LV540306	14.774.100
CVS630F	500	LV563305	19.017.900
	600	LV563306	21.946.100
	630	LV563307	26.554.000

EasyPact CVS100/630, 4P, Type F, Icu=36kA / 415V

Loại	Dòng điện	Mã hàng	Đơn giá (VNĐ)
CVS100F	16	LV510340	5.437.300
	25	LV510341	5.437.300
	32	LV510342	5.437.300
	40	LV510343	5.437.300
	50	LV510344	5.437.300
	63	LV510345	5.437.300
	80	LV510346	5.804.700
	100	LV510347	5.804.700
CVS160F	125	LV516342	7.630.700
	160	LV516343	8.974.900
CVS250F	200	LV525342	11.576.400
	250	LV525343	12.758.900
CVS400F	320	LV540308	16.250.300
	400	LV540309	18.098.300
CVS630F	500	LV563308	23.777.600
	600	LV563309	25.241.700
	630	LV563310	30.542.600

CẦU DAO TỰ ĐỘNG DẠNG KHỐI MCCB EASYPACT CVS

EasyPact CVS100-630A

- Phù hợp với tiêu chuẩn IEC 947-2
- Trip unit có thể chỉnh định được từ 0.7 đến 1 (0.8 đến 1 cho CVS100BS). Trip bảo vệ bằng từ nhiệt (TMD)
- Dòng định mức từ 16A đến 600A
- Ics = 100% Icu
- Dùng chung một số phụ kiện với Compact NSX

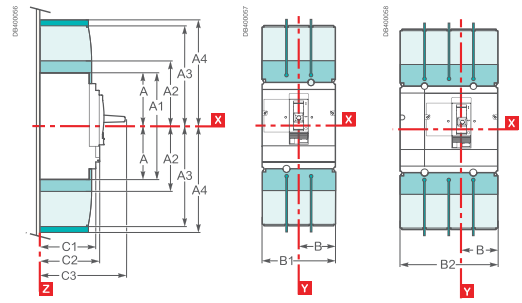

Type	A	A1	A2	A3	A4	B	B1	B2	C1	C2	C3
CVS100/160/250	60.5	161	94	145	178.5	52.5	105	140	81	86	126
CVS400/630	127.5	255	142.5	200	237	70	140	185	95.5	110	168

EasyPact CVS100BS 25kA@ 380Vac

3P Dòng điện (A)	Mã hàng	Đơn giá (VNĐ)	4P Dòng điện (A)	Mã hàng	Đơn giá (VNĐ)
16	LV510930	3.192.200			
20	LV510931	3.192.200			
25	LV510932	3.192.200	25	LV510952	4.312.000
32	LV510933	3.192.200	32	LV510953	4.312.000
40	LV510934	3.192.200	40	LV510954	4.312.000
50	LV510935	3.192.200	50	LV510955	4.312.000
63	LV510936	3.192.200	63	LV510956	4.312.000
80	LV510937	3.192.200	80	LV510957	4.312.000
100	LV510938	3.192.200	100	LV510958	4.312.000

EasyPact CVS100/630, type N, Icu=50kA/415V

3P	Dòng điện (A)	Mã hàng	Đơn giá (VNĐ)	4P	Dòng điện (A)	Mã hàng	Đơn giá (VNĐ)
CVS100N	16	LV510470	4.295.500	CVS100N	16	LV510480	5.966.400
	25	LV510471	4.295.500		25	LV510481	5.966.400
	32	LV510472	4.295.500		32	LV510482	5.966.400
	40	LV510473	4.295.500		40	LV510483	5.966.400
	50	LV510474	4.295.500		50	LV510484	5.966.400
	63	LV510475	4.295.500		63	LV510485	5.966.400
	80	LV510476	4.456.100		80	LV510486	6.362.400
	100	LV510477	4.456.100		100	LV510487	6.362.400
CVS160N	100	LV516461	5.569.300	CVS160N	100	LV516466	8.136.700
	125	LV516462	5.724.400		125	LV516467	8.366.600
	160	LV516463	7.040.000		160	LV516468	9.572.200
CVS250N	200	LV525452	8.710.900	CVS250N	200	LV525457	12.120.900
	250	LV525453	9.727.300		250	LV525458	13.734.600
CVS400N	320	LV540315	15.508.900	CVS400N	320	LV540318	19.574.500
	400	LV540316	16.623.200		400	LV540319	20.682.200
CVS630N	500	LV563315	21.946.100	CVS630N	500	LV563318	25.603.600
	600	LV563316	23.588.400		600	LV563319	27.797.000
	630	LV563317	28.541.700		630	LV563320	33.635.800

Giá trên đã bao gồm VAT

CẦU DAO TỰ ĐỘNG DẠNG KHỐI MCCB EASYPACT CVS

EasyPact CVS800-1600A

- MCCB EasyPact CVS
- Phù hợp với tiêu chuẩn IEC 947-2
- Trip unit có thể chỉnh định được từ 0.4 đến 1xIn
- Ics = 100% Icu
- Dòng định mức từ 800A đến 1600A
- Một số phụ kiện dùng chung với ComPacT NS

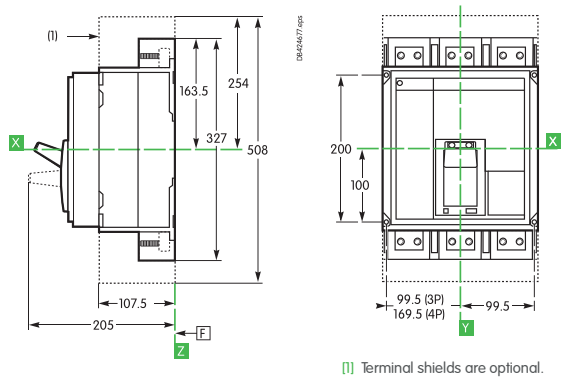

(1) Terminal shields are optional.

MCCB Easypact CVS Type N, Icu = 50kA/ 415Vac đầu nối phía trước, trip unit ETS 2.0

3P			4P		
Dòng điện (A)	Mã hàng	Đơn giá (VNĐ)	Dòng điện (A)	Mã hàng	Đơn giá (VNĐ)
800A	E080N320FM	40.239.100	800A	E080N420FM	51.088.400
1000A	E100N320FM	51.539.400	1000A	E100N420FM	61.567.000
1250A	E125N320FM	57.004.200	1250A	E125N420FM	69.235.100
1600A	E160N320FM	67.926.100	1600A	E160N420FM	86.702.000

MCCB Easypact CVS Type H, Icu = 70kA/ 415Vac đầu nối phía trước, trip unit ETS 2.0

3P			4P		
Dòng điện (A)	Mã hàng	Đơn giá (VNĐ)	Dòng điện (A)	Mã hàng	Đơn giá (VNĐ)
800A	E080H320FM	48.895.000	800A	E080H420FM	78.573.000
1000A	E100H320FM	56.368.400	1000A	E100H420FM	81.022.700
1250A	E125H320FM	62.334.800	1250A	E125H420FM	84.133.500
1600A	E160H320FM	81.810.300	1600A	E160H420FM	96.110.300

Phụ kiện điện

	Mã hàng	Đơn giá (VNĐ)
Tiếp điểm chỉ trạng thái OF, ON/OFF	33108	984.500

	MX		MN	
Điện áp điều khiển	Mã hàng	Đơn giá (VNĐ)	Mã hàng	Đơn giá (VNĐ)
200/250 VAC/DC	33662	11.656.700	33671	11.656.700
380/480 VAC	33664	11.656.700	33673	11.656.700
24/30 VDC, 24 VAC	33659	11.656.700	33668	11.656.700

Phụ kiện đấu nối

	Mã hàng	Đơn giá (VNĐ)
Tấm chắn pha (3pcs)	33646	792.000
Tay nắm xoay trực tiếp	E33863	5.178.800
Tay nắm xoay kéo dài	E33878	9.893.400
Cần thao tác kéo dài	33195	447.700

CẦU DAO TỰ ĐỘNG DẠNG KHỐI COMPACT NSXm

MCCB Compact NSXm

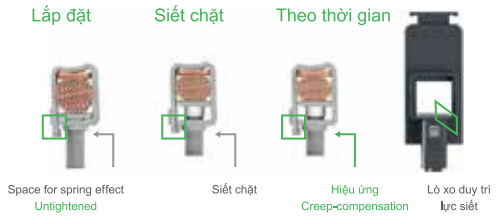

- Đầu nối dạng EverLink
- Phụ kiện dạng lò xo có thể trực quan
- Có thể lắp đặt trên cả thanh DIN / trên đế

Compact NSXm E (16KA @380/415Vac) với trip từ nhiệt TMD

EverLink™ connectors-3P

Dòng điện	Mã hàng	Đơn giá (VNĐ)
16	C11E3TM016L	4.781.700
25	C11E3TM025L	4.781.700
32	C11E3TM032L	4.781.700
40	C11E3TM040L	4.781.700
50	C11E3TM050L	4.781.700
63	C11E3TM063L	4.781.700
80	C11E3TM080L	4.914.800
100	C11E3TM100L	4.914.800
125	C12E3TM125L	6.213.900
160	C12E3TM160L	6.213.900

Compact NSXm E (16KA @380/415Vac) với trip từ nhiệt TMD

EverLink™ connectors-4P

Dòng điện	Mã hàng	Đơn giá (VNĐ)
16	C11E6TM016L	6.462.500
25	C11E6TM025L	6.462.500
32	C11E6TM032L	6.462.500
40	C11E6TM040L	6.462.500
50	C11E6TM050L	6.462.500
63	C11E6TM063L	6.462.500
80	C11E6TM080L	6.860.700
100	C11E6TM100L	6.860.700
125	C12E6TM125L	9.684.400
160	C12E6TM160L	10.643.600

Compact NSXm B (25KA @380/415Vac) với trip từ nhiệt TMD

EverLink™ connectors-3P

Dòng điện	Mã hàng	Đơn giá (VNĐ)
16	C11B3TM016L	4.978.600
25	C11B3TM025L	4.978.600
32	C11B3TM032L	4.978.600
40	C11B3TM040L	4.978.600
50	C11B3TM050L	4.978.600
63	C11B3TM063L	4.978.600
80	C11B3TM080L	5.122.700
100	C11B3TM100L	5.122.700
125	C12B3TM125L	6.473.500
160	C12B3TM160L	6.473.500

Compact NSXm B (25KA @380/415Vac) với trip từ nhiệt TMD

EverLink™ connectors-4P

Dòng điện	Mã hàng	Đơn giá (VNĐ)
16	C11B6TM016L	6.727.600
25	C11B6TM025L	6.727.600
32	C11B6TM032L	6.727.600
40	C11B6TM040L	6.727.600
50	C11B6TM050L	6.727.600
63	C11B6TM063L	6.727.600
80	C11B6TM080L	7.143.400
100	C11B6TM100L	7.143.400
125	C12B6TM125L	10.089.200
160	C12B6TM160L	11.088.000

Compact NSXm F (36KA @380/415Vac) với trip từ nhiệt TMD

EverLink™ connectors-3P

Dòng điện	Mã hàng	Đơn giá (VNĐ)
16	C11F3TM016L	5.243.700
25	C11F3TM025L	5.243.700
32	C11F3TM032L	5.243.700
40	C11F3TM040L	5.243.700
50	C11F3TM050L	5.243.700
63	C11F3TM063L	5.243.700
80	C11F3TM080L	5.387.800
100	C11F3TM100L	5.387.800
125	C12F3TM125L	6.965.200
160	C12F3TM160L	8.847.300

Compact NSXm F (36KA @380/415Vac) với trip từ nhiệt TMD

EverLink™ connectors-4P

Dòng điện	Mã hàng	Đơn giá (VNĐ)
16	C11F6TM016L	7.150.000
25	C11F6TM025L	7.150.000
32	C11F6TM032L	7.150.000
40	C11F6TM040L	7.150.000
50	C11F6TM050L	7.150.000
63	C11F6TM063L	7.155.500
80	C11F6TM080L	7.594.400
100	C11F6TM100L	7.594.400
125	C12F6TM125L	10.238.800
160	C12F6TM160L	12.047.200

Compact NSXm N (50KA @380/415Vac) với trip từ nhiệt TMD

EverLink™ connectors-3P

Dòng điện	Mã hàng	Đơn giá (VNĐ)
16	C11N3TM016L	5.995.000
25	C11N3TM025L	5.995.000
32	C11N3TM032L	5.995.000
40	C11N3TM040L	5.995.000
50	C11N3TM050L	5.995.000
63	C11N3TM063L	5.995.000
80	C11N3TM080L	6.156.700
100	C11N3TM100L	6.156.700
125	C12N3TM125L	7.669.200
160	C12N3TM160L	9.737.200

Compact NSXm N (50KA @380/415Vac) với trip từ nhiệt TMD

EverLink™ connectors-4P

Dòng điện	Mã hàng	Đơn giá (VNĐ)
16	C11N6TM016L	8.090.500
25	C11N6TM025L	8.090.500
32	C11N6TM032L	8.090.500
40	C11N6TM040L	8.090.500
50	C11N6TM050L	8.090.500
63	C11N6TM063L	8.090.500
80	C11N6TM080L	8.593.200
100	C11N6TM100L	8.593.200
125	C12N6TM125L	11.278.300
160	C12N6TM160L	13.259.400

Giá trên đã bao gồm VAT

GoPact™ Go Series MTS

Manual Transfer Switch from 63 to 2000A - Bộ chuyển nguồn bằng tay từ 63 đến 2000A

Số cực: 4P
Điện áp hoạt động (Ue) : 415V
Điện áp xung (Uimp) : 12kV
Tiêu chuẩn: IEC60947-3 & IEC 60947-6-1
Các phụ kiện đi kèm:
- tay nắm
- tấm chắn pha
- mặt che đầu cực
- tách nguồn
- liên kết ngõ ra
- tiếp điểm phụ

Công tắc chuyển mạch có 3 vị trí
- Vị trí I: tại vị trí I (ON) nguồn cấp chính đến ngõ ra tải
- Vị trí O: tại vị trí O (OFF) ngõ ra cách ly với cả 2 nguồn chính và dự phòng
- Vị trí II : tại vị trí II (ON) nguồn cấp dự phòng đến ngõ ra tải

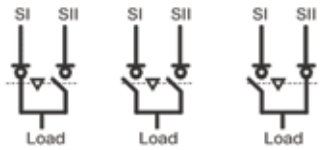

			Tay nắm xoay trực tiếp		Tay nắm xoay kéo dài	
Loại	Icw @1s IEC60947-3	Dòng điện Ie	Mã hàng	Đơn giá (VNĐ)	Mã hàng	Đơn giá (VNĐ)
GoPact MTS 100	5kA	63 A	GM10D4N0634BDE	5.700.200	GM10D4N0634BEE	5.960.900
		100 A	GM10D4N1004BDE	6.300.800	GM10D4N1004BEE	6.562.600

			Tay nắm xoay kéo dài	
Loại	Icw @1s IEC60947-3	Dòng điện Ie	Mã hàng	Đơn giá (VNĐ)
GoPact MTS 200	8kA	125A	GM20D4N1254BEE	10.092.500
		160A	GM20D4N1604BEE	10.615.000
		200A	GM20D4N2004BEE	11.687.500
GoPact MTS 315	18kA	250 A	GM32D4N2504BEE	16.315.200
		315 A	GM32D4N3154BEE	17.961.900
GoPact MTS 630	22kA	400 A	GM63D4N4004BEE	23.557.600
		630 A	GM63D4N6304BEE	35.323.200
GoPact MTS 1000	35kA	630 A	GM1AD4N6304BEE	44.607.200
	50kA	800 A	GM1AD4N8004BEE	52.616.300
		1000 A	GM1AD4N10H4BEE	52.616.300
GoPact MTS 2000	50kA	1250 A	GM2AD4N12H4BEE	105.969.600
		1600 A	GM2AD4N16H4BEE	146.207.600
		2000 A	GM2AD4N20H4BEE	193.584.600

Life Is On | Schneider Electric

Thiết bị điều khiển và phân phối điện hạ thế dành cho công nghiệp

se.com/vn/vi/

CB BẢO VỆ ĐỘNG CƠ LOẠI TỪ VÀ TỪ NHIỆT - TESYS DECA

CB bảo vệ động cơ loại từ và nhiệt - GV2ME và GV2P

- Tích hợp rơ le nhiệt bảo vệ quá tải, ngắn mạch và bảo vệ mất pha
- Chỉ thị trạng thái ON-TRIP-OFF

CB bảo vệ động cơ loại từ GV2LE và GV2L

- Bảo vệ ngắn mạch
- Phải dùng phối hợp với rơ le nhiệt bảo vệ động cơ
- Chỉ thị trạng thái ON-TRIP-OFF

CB bảo vệ động cơ loại từ nhiệt GV2ME

Kw 400/415V	Dai cài đặt dòng điện bảo vệ nhiệt (A)	Dòng điện bảo vệ từ (A)	Mã hàng	Đơn giá (VNĐ)
-	0.1…0.16	1.5	GV2ME01	1.606.000
0.06	0.16…0.25	2.4	GV2ME02	1.606.000
0.09	0.25…0.40	5	GV2ME03	1.606.000
0.12	0.40…0.63	8	GV2ME04	1.636.800
0.18	0.40…0.63	8	GV2ME04	1.636.800
0.25	0.63…1	13	GV2ME05	1.699.500
0.37	1…1.6	22.5	GV2ME06	1.744.600
0.55	1…1.6	22.5	GV2ME06	1.744.600
0.75	1.6…2.5	33.5	GV2ME07	1.744.600
1.1	2.5…4	51	GV2ME08	1.744.600
1.5	2.5…4	51	GV2ME08	1.744.600
2.2	4…6.3	78	GV2ME10	1.744.600
3	6…10	138	GV2ME14	1.820.500
4	6…10	138	GV2ME14	1.820.500
5.5	9…14	170	GV2ME16	1.926.100
7.5	13…18	223	GV2ME20	1.926.100
9	17…23	327	GV2ME21	1.926.100
11	20…25	327	GV2ME22	1.926.100
15	24…32	416	GV2ME32	1.926.100

CB bảo vệ động cơ loại từ nhiệt GV2P

Kw 400/415V	Dai cài đặt dòng điện bảo vệ nhiệt (A)	Dòng điện bảo vệ từ (A)	Mã hàng	Đơn giá (VNĐ)
-	0.1…0.16	1.5	GV2P01	1.960.200
0.06	0.16…0.25	2.4	GV2P02	1.994.300
0.09	0.25…0.40	5	GV2P03	1.994.300
0.12	0.40…0.63	8	GV2P04	1.994.300
0.18	0.40…0.63	8	GV2P04	1.994.300
0.25	0.63…1	13	GV2P05	2.072.400
0.37	1…1.6	22.5	GV2P06	2.160.400
0.55	1…1.6	22.5	GV2P06	2.160.400
0.75	1.6…2.5	33.5	GV2P07	2.160.400
1.1;1.5	2.5…4	51	GV2P08	2.160.400
-	-	-	-	-
2.2	4…6.3	78	GV2P10	2.160.400
3;4	6…10	138	GV2P14	2.338.600
-	-	-	-	-
5.5	9…14	170	GV2P16	2.471.700
7.5	13…18	223	GV2P20	2.493.700
9	17…23	327	GV2P21	2.493.700
11	20…25	327	GV2P22	2.493.700
15	24…32	416	GV2P32	2.493.700

CB bảo vệ động cơ loại từ GV2LE

Kw 400/415V	Dòng điện bảo vệ từ (A)	Dòng điện bảo vệ từ (A)	Mã hàng	Đơn giá (VNĐ)
-	-	-	-	-
-	-	-	-	-
-	-	-	-	-
0.12	0.63	8	GV2LE04	1.547.700
0.18	0.63	8	GV2LE04	1.547.700
0.25	1	13	GV2LE05	1.607.100
0.37	1	13	GV2LE05	1.607.100
0.55	1.6	22.5	GV2LE06	1.614.800
0.75	2.5	33.5	GV2LE07	1.676.400
1.1	4	51	GV2LE08	1.676.400
1.5	4	51	GV2LE08	1.676.400
2.2	6 3	78	GV2LE10	1.709.400
3	10	138	GV2LE14	1.900.800
4	10	138	GV2LE14	1.900.800
5.5	14	170	GV2LE16	2.013.000
7.5	18	223	GV2LE20	2.013.000
9	25	327	GV2LE22	2.102.100
11	25	327	GV2LE22	2.102.100
15	32	416	GV2LE32	2.079.000

CB bảo vệ động cơ loại từ GV2L

Kw 400/415V	Dòng điện bảo vệ từ (A)	Dòng điện bảo vệ từ (A)	Mã hàng	Đơn giá (VNĐ)
-	-	-	-	-
-	-	-	-	-
-	-	-	-	-
0.12	0.63	8	GV2L04	1.875.500
0.18	0.63	8	GV2L04	1.875.500
0.25	1	13	GV2L05	1.881.000
0.37	1	13	GV2L05	1.881.000
0.55	1.6	22.5	GV2L06	2.029.500
0.75	2.5	33.5	GV2L07	1.952.500
1.1	4	51	GV2L08	2.029.500
1.5	4	51	GV2L08	2.029.500
2.2	6.3	78	GV2L10	2.029.500
3	10	138	GV2L14	2.222.000
4	10	138	GV2L14	2.222.000
5.5	14	170	GV2L16	2.348.500
7.5	18	223	GV2L20	2.348.500
9	25	327	GV2L22	2.546.500
11	25	327	GV2L22	2.546.500
15	32	416	GV2L32	2.618.000

KHỞI ĐỘNG TỪ TESYS DECA 9-150A

- Dùng điều khiển động cơ lên đến 75kW, loại AC1, AC3
- Điện áp điều khiển cho cuộn dây: AC, DC, LC
- Tích hợp 2 tiếp điểm phụ , 1NO, 1NC
- Độ bền cơ khí và độ bền điện cao

Khởi động từ với cuộn dây điều khiển loại AC

Kw 380V	Kw 400V	Dòng định mức AC-3	Tiếp điểm phụ N/O	Tiếp điểm phụ N/C	Mã hàng	Đơn giá (VNĐ)
4	9	1	1		LC1D09M7	671.000
5.5	12	1	1		LC1D12M7	808.500
7.5	18	1	1		LC1D18M7	1.078.000
11	25	1	1		LC1D25M7	1.512.500
15	32	1	1		LC1D32M7	1.881.000
18.5	38	1	1		LC1D38M7	2.156.000
18.5	40	1	1		LC1D40AM7	3.432.000
22	50	1	1		LC1D50AM7	4.026.000
30	65	1	1		LC1D65AM7	4.977.500
37	66	1	1		LC1D80AM7	6.226.000
45	95	1	1		LC1D95M7	7.744.000
55	115	1	1		LC1D115M7	10.417.000
75	150	1	1		LC1D150M7	13.277.000

Khởi động từ với cuộn dây điều khiển loại DC

Kw 380V	Kw 400V	Dòng định mức AC-3	Tiếp điểm phụ N/O	Tiếp điểm phụ N/C	Mã hàng	Đơn giá (VNĐ)
4	9	1	1		LC1D09BD	1.156.100
5.5	12	1	1		LC1D12BD	1.369.500
7.5	18	1	1		LC1D18BD	1.831.500
11	25	1	1		LC1D25BD	1.881.000
15	32	1	1		LC1D32BD	3.195.500
18.5	38	1	1	(*)	LC1D38BNE	6.149.000
18.5	40	1	1	(*)	LC1D40ABNE	8.182.900
22	50	1	1	(*)	LC1D50ABNE	10.268.500
30	65	1	1	(*)	LC1D65ABNE	10.340.000
-	-	-	-		-	-
45	95	1	1		LC1D95BD	12.809.500
55	115	1	1		LC1D115BD	17.385.500
75	150	1	1		LC1D150BD	21.961.500

(*) Mã điện áp cuộn hút cho Green Contactor				
AC/DC or 24V DC supply				
Volts	24(DC only)	24-60	48-130	100-250
LC1D09...D38,				
LC1D40A...D80A				
U 0.85... 1.1 Uc		BNE	EHE	KUE
U 0.8... 1.2 Uc	BNE			
LC1D40A...D80A				
U 0.8... 1.2 Uc	BNE			

Điện áp điều khiển tiêu biểu ~ Xoay chiều AC													
Điện áp	24	42	48	110	115	220	230	240	380	400	415	440	500
Khởi động từ LC1-D09...D150 (Cuộn dây với thiết bị triệt tiêu tích hợp được trang bị theo tiêu chuẩn)													
50/60 Hz	B7	D7	E7	F7	-	M7	P7	U7	Q7	-	N7	R7	-
Khởi động từ LC1-D80...D115													
50 Hz	B5	D5	E5	F5	FE5	M5	P5	U5	Q5	V5	N5	R5	S5
60 Hz	B6	-	E6	F6	-	M6	-	U6	Q6	-	-	R6	-
⎓ 1 chiều AC													
Điện áp	12	24	36	48			110		220				
Khởi động từ LC1-D09...D65 (Cuộn dây với thiết bị triệt tiêu tích hợp được trang bị theo tiêu chuẩn)													
U 0.75...1.25Uc		BD	-	ED		-	FD		MD	-			
Khởi động từ LC1-D80..D95													
U 0.85...1.1Uc		BD					FD		MD				
U 0.75...1.2 Uc	JW	BW	CW	EW		SW	FW		MW	-			
Khởi động từ LC1-D115 và D150 (Cuộn dây với thiết bị triệt tiêu tích hợp được trang bị theo tiêu chuẩn)													
U 0.75...1.2 Uc	-	BD	-			SD	FD		MD				

Giá trên đã bao gồm VAT

RỜ LE NHIỆT TESYS DECA

- Tương thích cho lắp đặt với khởi động từ Tesys D
- Dùng cho bảo vệ động cơ và bảo vệ mất pha
- Reset tự động hoặc bằng tay, chỉ thị TRIP

Class 10 (1) với liên kết Everlink, đầu kết nối bắt vít BTR

Class 10A (1) với đầu kết nối bắt vít

Dải cài đặt của rơ le	Sử dụng với contactor LC1D	Mã hàng	Đơn giá (VNĐ)
0.10…0.16	D09…D38	LRD01	693.000
0.16…0.25	D09…D38	LRD02	693.000
0.25…0.40	D09…D38	LRD03	693.000
0.40…0.63	D09…D38	LRD04	693.000
0.63…1	D09…D38	LRD05	693.000
1…1.6	D09…D38	LRD06	693.000
1.6…2.5	D09…D38	LRD07	693.000
2.5…4	D09…D38	LRD08	693.000
4…6	D09…D38	LRD10	693.000
5.5…8	D09…D38	LRD12	693.000
7…10	D09…D38	LRD14	693.000
9…13	D12…D38	LRD16	693.000
12…18	D18…D38	LRD21	759.000
16…24	D25…D38	LRD22	797.500
23…32	D25…D38	LRD32	1.034.000
30…38	D32 and D38	LRD35	1.045.000

Class 10 A(1) với liên kết Everlink, đầu kết nối bắt vít BTR

Dải cài đặt của rơ le	Sử dụng với contactor LC1D	Mã hàng	Đơn giá (VNĐ)
9…13	D40A…D65A	LRD313	2.589.400
12…18	D40A…D65A	LRD318	2.599.300
17…25	D40A…D65A	LRD325	2.685.100
23…32	D40A…D65A	LRD332	2.951.300
30…40	D40A…D65A	LRD340	2.853.400
37…50	D40A…D65A	LRD350	3.146.000
48…65	D50A và D65A	LRD365	3.278.000

Class 10 A(1) với đầu kết nối bắt vít

62...80	D80 và D95	LRD380	4.294.400
80…104	D80 và D95	LRD3365	5.053.400
80…104	D115 và D150	LRD4365	6.337.100
95…120	D115 và D150	LRD4367	6.711.100
110…140	D150	LRD4369	6.901.400

(1) Tiêu chuẩn IEC 947-4-1 chỉ định thời gian trip khi dòng điện đi qua rơ le bằng 7.2 lần dòng điện cài đặt IR Class 10A : từ 2 đến 10 giây.

KHỞI ĐỘNG TỪ EASY TESYS

Khởi động từ Easy TeSys

LC1E65

LC1E120

LC1E300

- Dòng điện định mức từ 6 đến 630A, AC3
- Điện áp điều khiển: AC

Rờ le nhiệt Easy TeSys

LRE••

LRE3••

LRE48•

- Tương thích cho lắp đặt với khởi động từ Easy TeSys
- Dùng cho bảo vệ động cơ

Khởi động từ có cầu đấu nối bằng ốc vít

KW 380V 400V	Dòng định mức AC-3	Tiếp điểm phụ N/O	Tiếp điểm phụ N/C	Mã hàng	Đơn giá (VNĐ)
2.2	6	1	0	LC1E0610M5	397.100
2.2	6	0	1	LC1E0601M5	397.100
4	9	1	0	LC1E0910M5	419.100
4	9	0	1	LC1E0901M5	419.100
5.5	12	1	0	LC1E1210M5	462.000
5.5	12	0	1	LC1E1201M5	462.000
7.5	18	1	0	LC1E1810M5	638.000
7.5	18	0	1	LC1E1801M5	638.000
11	25	1	0	LC1E2510M5	775.500
11	25	0	1	LC1E2501M5	775.500
15	32	1	0	LC1E3210M5	1.206.700
15	32	0	1	LC1E3201M5	1.206.700
18.5	38	1	0	LC1E3810M5	1.416.800
18.5	38	0	1	LC1E3801M5	1.416.800
18.5	40	1	1	LC1E40M5	1.672.000
22	50	1	1	LC1E50M5	1.738.000
30	65	1	1	LC1E65M5	1.917.300
37	80	1	1	LC1E80M5	2.787.400
45	95	1	1	LC1E95M5	3.410.000
55	120	1	1	LC1E120M5	4.573.800
75	160	1	1	LC1E160M5	7.146.700

Khởi động từ đấu nối bằng thanh đồng

90	200	0	0	LC1E200M5	9.622.800
132	250	0	0	LC1E250M5	11.998.800
160	300	0	0	LC1E300M5	17.582.400
200	400	0	0	LC1E400M7	21.890.000
250	500	0	0	LC1E500M7	43.131.000
335	630	0	0	LC1E630M7	57.986.500

Coil voltage code

		24	48	110	220	230	240	380	415	440
LC1E06-300	50 Hz	B5	E5	F5	M5	-	U5	Q5	N5	R5
LC1E06-95	50/60Hz	B7	E7	F7	M7	P7	-	Q7	-	-
LC1E06-630	50/60Hz	-	E7	F7	M7	-	U7	Q7	N7	R7

Rơ le nhiệt hợp bộ với khởi động từ có cầu đấu nối bằng ốc vít

Dải cài đặt của rơ le	Sử dụng với contactor LC1E	Mã hàng	Đơn giá (VNĐ)
0.10…0.16	E06…E38	LRE01	429.000
0.16…0.25	E06…E38	LRE02	432.300
0.25…0.40	E06…E38	LRE03	432.300
0.40…0.63	E06…E38	LRE04	432.300
0.63…1	E06…E38	LRE05	432.300
1…1.6	E06…E38	LRE06	432.300
1.6…2.5	E06…E38	LRE07	432.300
2.5…4	E06…E38	LRE08	432.300
4…6	E06…E38	LRE10	432.300
5.5…8	E09…E38	LRE12	432.300
7…10	E09…E38	LRE14	456.500
9…13	E12…E38	LRE16	451.000
12…18	E18…E38	LRE21	451.000
16…24	E25…E38	LRE22	482.900
23…32	E25…E38	LRE32	499.400
30…38	E38	LRE35	533.500
17…25	E40…E95	LRE322	1.149.500
23…32	E40…E95	LRE353	1.161.600
30…40	E40…E95	LRE355	1.156.100
37…50	E50…E95	LRE357	1.138.500
48…65	E65…E95	LRE359	1.161.600
55…70	E80…E95	LRE361	2.480.500
63…80	E80…E95	LRE363	2.508.000
80…104	E95	LRE365	2.553.100

Rơ le nhiệt hợp bộ với khởi động từ đấu nối bằng thanh đồng

51…81	E120…E160	LRE480	3.740.000
62…99	E120…E160	LRE481	3.932.500
84…135	E120…E160	LRE482	4.163.500
124…198	E200	LRE483	4.235.000
146…234	E250...E400	LRE484	4.235.000
174…279	E250...E400	LRE485	5.588.000
208…333	E250...E400	LRE486	5.588.000
259…414	E300...E400	LRE487	5.874.000
321…513	E500	LRE488	8.981.500
394…630	E630	LRE489	9.157.500

★ Giá trên áp dụng cho các mã hàng có điện áp điều khiển *5 của dòng LC1E06-95
★ Vui lòng liên hệ Schneider Electric để biết giá

CB BẢO VỆ ĐỘNG CƠ LOẠI TỪ NHIỆT VÀ PHỤ KIỆN EASY TESYS

GZ1E

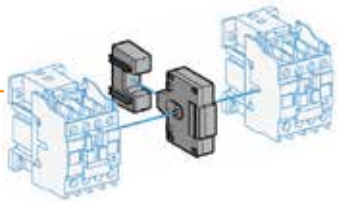

LAEM1

LAEN22

LAETSD

GZ1E

CB bảo vệ động cơ loại từ nhiệt GZ

Kw 400/415V	Dải cài đặt dòng điện bảo vệ nhiệt (A)	Dòng điện bảo vệ từ (A)	Mã hàng	Đơn giá (VNĐ)
-	0.1...0.16	1.5	GZ1E01	1.072.500
-	0.16...0.25	2.4	GZ1E02	1.072.500
-	0.25 ...0.40	5	GZ1E03	1.111.000
-	0.40 ...0.63	8	GZ1E04	1.111.000
-	0.63...1	13	GZ1E05	1.182.500
0.37	1... 1.6	22.5	GZ1E06	1.182.500
0.75	1.6...2.5	33.5	GZ1E07	1.182.500
1.5	2.5...4	51	GZ1E08	1.182.500
2.2	4...6.3	78	GZ1E10	1.182.500
4	6 ... 10	138	GZ1E14	1.276.000
5.5	9 ... 14	170	GZ1E16	1.435.500
7.5	13 ... 18	223	GZ1E20	1.435.500
9	17 ... 23	327	GZ1E21	1.435.500
11	20 ... 25	327	GZ1E22	1.435.500
15	24 ... 32	416	GZ1E32	1.435.500

Liên động cơ khí

Khóa liên động cơ khí	Mã hàng	Đơn giá (VNĐ)
LC1E06…E12	LAEM1	191.400
LC1E18 / E25	LAEM1	191.400
LC1E32 / E38	LAEM1	191.400
LC1E40…E65	LAEM1	191.400
LC1E80 / E95	LAEM4	290.400
LC1E120 / E160	LAEM5	1.076.900
LC1E200 / E250	LAEM6	1.689.600
LC1E300	LAEM7	2.263.800
LC1E400	LAEM7	2.263.800
LC1E500	LAEM7	2.263.800

Khối tiếp điểm phụ gắn ở mặt trước

Tiếp điểm phụ	Mã hàng	Đơn giá (VNĐ)
1 NO / 1 NC	LAEN11	115.500
2 NO	LAEN20	115.500
2 NC	LAEN02	115.500
2NO / 2 NC	LAEN22	207.900

Rơ le thời gian

Tiếp điểm phụ	Rơ le thời gian loại	Khoảng cài đặt	Mã hàng	Đơn giá (VNĐ)
1 NO / 1 NC	On-delay	1…30s	LAETSD	1.490.500

NÚT NHẤN - ĐÈN BÁO - CÔNG TẮC XOAY HỌ XB7

• Dãy sản phẩm kinh tế, màu sắc đa dạng • Cấp bảo vệ: IP54 • Tuổi thọ cao

XB7NA..

XB7ND...

XB7NS8

XB7EV...

XALE 1

XALEK 1

XB7NW..

XB7NG..

XB7NS9

ZBY2101

XALE 2

XALE 3

Màu	Tiếp điểm	Mã hàng	Đơn giá (VNĐ)
Nút nhấn nhả Ø 22mm			
●	N/O	XB7NA21	179.300
●	N/O	XB7NA31	179.300
●	N/C	XB7NA42	179.300
●	N/O	XB7NA81	179.300
Nút nhấn có đèn LED điện áp 24Vdc			
●	N/O	XB7NW33B1	474.100
●	N/O	XB7NW34B1	474.100
●	N/C	XB7NW34B2	474.100
●	N/O	XB7NW38B1	474.100
Công tắc xoay 2 vị trí			
●	N/O	XB7ND21	231.000
●	N/O + N/C	XB7ND25	312.400
Công tắc xoay có khóa 2 vị trí			
●	N/O	XB7NG21	415.800
Nút dừng khẩn cấp Ø40 xoay để mở			
●	N/C	XB7NS8442	440.000
●	N/O + N/C	XB7NS8445	610.500
Đèn LED điện áp 24Vdc			
●		XB7EV03BP	137.500
●		XB7EV04BP	137.500
●		XB7EV05BP	137.500
●		XB7EV06BP	137.500
Phụ Kiện			
		ZBY2101	77.000

Màu	Tiếp điểm	Mã hàng	Đơn giá (VNĐ)
Nút nhấn nhả Ø 22mm			
●	N/O + N/C	XB7NA25	269.500
●	N/O + N/C	XB7NA35	269.500
●	N/O + N/C	XB7NA45	269.500
Nút nhấn có đèn LED điện áp 230Vac			
●	N/O	XB7NW33M1	474.100
●	N/O	XB7NW34M1	474.100
●	N/C	XB7NW34M2	474.100
Công tắc xoay 3 vị trí			
●	2 N/O	XB7ND33	312.400
Công tắc xoay có khóa 3 vị trí			
●	2 N/O	XB7NG33	468.600
Nút dừng khẩn cấp Ø40 mở bằng chìa khóa			
●	2 N/C	XB7NS9444	712.800
●	N/O + N/C	XB7NS9445	765.600
Đèn LED điện áp 230Vac			
●		XB7EV03MP	137.500
●		XB7EV04MP	137.500
●		XB7EV05MP	137.500
●		XB7EV06MP	137.500
Hộp			
Mặt xám 1 lỗ		XALE1	297.000
Mặt xám 2 lỗ		XALE2	308.000
Mặt xám 3 lỗ		XALE3	319.000

Tất cả mã hàng trên đều được bán theo hộp số lượng 10 cái

Giá trên đã bao gồm VAT

NÚT NHẤN - ĐÈN BÁO - CÔNG TẮC XOAY HỌ XA2

Đèn báo Ø22

XA2E_CP20053

XA2E_CP20054

XA2E_CP20055

Màu	Mã hàng	Số lượng tối thiểu	Đơn giá (VNĐ)	Mã hàng	Số lượng tối thiểu	Đơn giá (VNĐ)			
Điện áp	24V AC/DC			110V AC					
○	XA2EVB1LC	10	68.200	XA2EVF1LC	10	81.400			
●	XA2EVB3LC	10	68.200	XA2EVF3LC	10	81.400			
●	XA2EVB4LC	10	68.200	XA2EVF4LC	10	81.400			
●	XA2EVB5LC	10	68.200	XA2EVF5LC	10	81.400			
●	XA2EVB6LC	10	68.200	XA2EVF6LC	10	81.400			
●	XA2EVB8LC	10	68.200	XA2EVF8LC	10	81.400			
Điện áp	220V AC			220V DC			380V - 400V AC		
○	XA2EVM1LC	10	68.200	XA2EVMD1LC	10	81.400	XA2EVQ1LC	10	84.700
●	XA2EVM3LC	10	68.200	XA2EVMD3LC	10	81.400	XA2EVQ3LC	10	84.700
●	XA2EVM4LC	10	68.200	XA2EVMD4LC	10	81.400	XA2EVQ4LC	10	84.700
●	XA2EVM5LC	10	68.200			-	XA2EVQ5LC	10	84.700
●	XA2EVM6LC	10	68.200	XA2EVMD6LC	10	81.400	XA2EVQ6LC	10	84.700
●	XA2EVM8LC	10	68.200	XA2EVMD8LC	10	81.400	XA2EVQ8LC	10	84.700

Nút nhấn nhả Ø22

XA2EA31

Màu	Tiếp điểm	Mã hàng	Số lượng tối thiểu	Đơn giá (VNĐ)
Không có ký hiệu				
○	N/O	XA2EA11	10	79.200
●	N/O	XA2EA21	10	79.200
●	N/O	XA2EA31	10	79.200
●	N/O	XA2EA51	10	79.200
●	N/O	XA2EA61	10	79.200
●	N/C	XA2EA42	10	79.200

XA2EA4342

Màu	Tiếp điểm	Mã hàng	Số lượng tối thiểu	Đơn giá (VNĐ)
Có ký hiệu				
●	N/O	XA2EA3311	10	89.100
●	N/O	XA2EA3351	10	89.100
○	N/O	XA2EA3341	10	89.100
●	N/C	XA2EA4322	10	89.100
●	N/C	XA2EA4342	10	89.100

Nút nhấn nhả đầu nấm Ø22

XA2EC21

Đường kính (mm)	Màu	Tiếp điểm	Mã hàng	Số lượng tối thiểu	Đơn giá (VNĐ)
Ø40	●	N/O	XA2EC21	10	94.600
Ø40	●	N/O	XA2EC31	10	94.600
Ø40	●	N/C	XA2EC42	10	94.600

Nút nhấn giữ Ø22

XA2EH021

Màu	Tiếp điểm	Mã hàng	Số lượng tối thiểu	Đơn giá (VNĐ)
●	N/O	XA2EH021	10	124.300
●	N/O	XA2EH031	10	124.300
●	N/C	XA2EH042	10	124.300
●	N/O	XA2EH051	10	124.300

NÚT NHẤN - ĐÈN BÁO - CÔNG TẮC XOAY HỌ XA2

Công tắc xoay có khóa Ø22

XA2EG03

Số vị trí	Tiếp điểm	Mã hàng	Số lượng tối thiểu	Đơn giá (VNĐ)
Tay nắm ngắn				
2 vị trí	N/O	XA2EG21	10	227.700
2 vị trí	2N/O	XA2EG43	10	266.200
2 vị trí tự nhả	2N/O	XA2EG63	10	300.300
3 vị trí	2N/O	XA2EG73	10	300.300
3 vị trí	2N/O	XA2EG33	10	266.200
3 vị trí	2N/O	XA2EG03	10	266.200

Nút dừng khẩn cấp Ø22

XA2ET42

Đường kính (mm)	Cách tác động	Tiếp điểm	Mã hàng	Số lượng tối thiểu	Đơn giá (VNĐ)
Ø40 - red	Nhấn-kéo nhả	N/C	XA2ET42	10	237.600
Ø30 - red	Xoay nhả	N/C	XA2ES442	10	117.700
Ø40 - red	Xoay nhả	N/C	XA2ES542	10	101.200

Công tắc xoay Ø22

XA2ED21

XA2EJ21

Số vị trí	Tiếp điểm	Mã hàng	Số lượng tối thiểu	Đơn giá (VNĐ)	Số vị trí	Tiếp điểm	Mã hàng	Số lượng tối thiểu	Đơn giá (VNĐ)
Tay nắm ngắn					**Tay nắm dài**				
2 vị trí - tự giữ	N/O	XA2ED21	10	88.000	2 vị trí - tự giữ	N/O	XA2EJ21	10	99.000
2 vị trí - tự giữ	N/O+N/C	XA2ED25	10	115.500	2 vị trí - tự giữ	N/O+N/C	XA2EJ25	10	129.800
3 vị trí - tự giữ	2N/O	XA2ED33	10	115.500	3 vị trí - tự giữ	2N/O	XA2EJ33	10	129.800
3 vị trí - tự nhả	2N/O	XA2ED53	10	115.500	3 vị trí - tự nhả	2N/O	XA2EJ53	10	147.400
2 vị trí - tự nhả	N/O	XA2ED41	10	110.000					

Phụ kiện

ZA2EE101

Tiếp điểm	Mã hàng	Số lượng tối thiểu	Đơn giá (VNĐ)
Dùng cho nút nhấn và công tắc họ XA2			
Tiếp điểm phụ			
N/O	ZA2EE101	10	27.500
N/C	ZA2EE102	10	27.500

Nút nhấn có đèn báo Ø22

XA2EW35B1

Màu	Mã hàng	Tiếp điểm	Số lượng tối thiểu	Đơn giá (VNĐ)	Mã hàng	Tiếp điểm	Số lượng tối thiểu	Đơn giá (VNĐ)
Điện áp	**24V AC/DC**				**220V AC**			
○	XA2EW31B1	N/O	10	179.300	XA2EW31M1	N/O	10	179.300
●	XA2EW33B1	N/O	10	179.300	XA2EW33M1	N/O	10	179.300
●	XA2EW34B1	N/O	10	179.300	XA2EW34M1	N/O	10	179.300
●	XA2EW35B1	N/O	10	179.300	XA2EW35M1	N/O	10	179.300
●	XA2EW36B1	N/O	10	179.300	XA2EW36M1	N/O	10	179.300

RƠ LE TRUNG GIAN 2-4 C/O, 5-3A loại RXM●●LB

- Tần số đóng ngắt tối đa: 1200 lần/ giờ
- Tuổi thọ cơ khí 10 triệu lần
- Đáp ứng theo tiêu chuẩn: IEC/ EN60068-2-6, IEC/ EN60529, IEC/ EN60068-2-27

Rơ le không đèn chỉ thị - 3A

Điện áp	Tiếp điểm	Mã hàng	Đơn giá (VNĐ)
12Vdc	4 C/O	RXM4LB1JD	158.400
24Vdc	4 C/O	RXM4LB1BD	158.400
24Vac	4 C/O	RXM4LB1B7	158.400
-	-	-	-
230Vac	4 C/O	RXM4LB1P7	158.400

Rơ le không đèn chỉ thị - 5A

Điện áp	Tiếp điểm	Mã hàng	Đơn giá (VNĐ)
12Vdc	2 C/O	RXM2LB1JD	132.000
24Vdc	2 C/O	RXM2LB1BD	132.000
24Vac	2 C/O	RXM2LB1B7	132.000
120Vac	2 C/O	RXM2LB1F7	132.000
230Vac	2 C/O	RXM2LB1P7	132.000

Rơ le có đèn chỉ thị - 3A

Điện áp	Tiếp điểm	Mã hàng	Đơn giá (VNĐ)
12Vdc	4 C/O	RXM4LB2JD	165.000
24Vdc	4 C/O	RXM4LB2BD	165.000
48Vdc	4 C/O	RXM4LB2ED	165.000
110Vdc	4 C/O	RXM4LB2FD	165.000
24Vac	4 C/O	RXM4LB2B7	165.000
120Vac	4 C/O	RXM4LB2F7	165.000
230Vac	4 C/O	RXM4LB2P7	165.000

Rơ le có đèn chỉ thị - 5A

Điện áp	Tiếp điểm	Mã hàng	Đơn giá (VNĐ)
12Vdc	2 C/O	RXM2LB2JD	144.100
24Vdc	2 C/O	RXM2LB2BD	144.100
48Vdc	2 C/O	RXM2LB2ED	144.100
110Vdc	2 C/O	RXM2LB2FD	144.100
24Vac	2 C/O	RXM2LB2B7	144.100
120Vac	2 C/O	RXM2LB2F7	144.100
230Vac	2 C/O	RXM2LB2P7	144.100

Đế cắm rơ le

	Tiếp điểm	Mã hàng	Đơn giá (VNĐ)
	2 C/O	RXZE1M2C	62.700
	4 C/O	RXZE1M4C	82.500

Tất cả mã hàng trên đều được bán theo hộp số lượng 10 cái

BỘ NGUỒN 24V DC - ABL2K

- Thiết kế giải nhiệt tối ưu
- Điện áp vào 100...240V AC, 1 pha
- Điện áp ngõ ra 24V DC
- Công suất từ 35 đến 350W
- Điện áp ngõ ra có thể chỉnh định +/- 15%
- Đèn LED báo nguồn
- Chứng chỉ CE/KC/EAC

Bộ nguồn ABL2K

Điện áp ngõ vào (1 pha 47~63Hz)	Điện áp ngõ ra	Công suất	Dòng định mức	Tự động reset lỗi	Chuyển đổi điện áp	Mã hàng	Đơn giá (VNĐ)
100...240 VAC	24 VDC	35W	1.5A	Có	Tự động	ABL2REM24015K	557.700
	24 VDC	50W	2.2A	Có	Tự động	ABL2REM24020K	598.400
100...120 VAC 200...240 VAC	24 VDC	100W	4.5A	Có	Bằng tay	ABL2REM24045K	806.300
	24 VDC	150W	6.5A	Có	Bằng tay	ABL2REM24065K	1.141.800
	24 VDC	200W	8.3A	Có	Bằng tay	ABL2REM24085K	1.446.500
	24 VDC	250W	10.5A	Có	Bằng tay	ABL2REM24100K	1.585.100
	24 VDC	350W	14.6A	Có	Bằng tay	ABL2REM24150K	1.780.900

Phụ kiện

ABL2K01

ABL2K02

ABL2K03A

Mô tả	Dùng với bộ nguồn	Mã hàng	Đơn giá (VNĐ)
Gá gắn 4 góc	ABL2REM24085K ABL2REM24100K ABL2REM24150K	ABL2K01	24.200
Giá đỡ gắn DIN rail 35mm	Tất cả bộ nguồn	ABL2K02	42.900
Giá đỡ chữ L nhỏ	ABL2REM24015K ABL2REM24020K ABL2REM24045K ABL2REM24065K	ABL2K03A	193.600

Giá trên đã bao gồm VAT

ĐỒNG HỒ & TỤ BÙ

ƯU ĐIỂM BỘ ĐIỀU KHIỂN TỤ BÙ

- Đo sóng hài bậc 3 đến bậc 19
- Đo giá trị kvar thực tế của từng bước tụ bù
- Truyền thông Modbus RS485
- Cảnh báo các bất thường xảy ra ở tủ bù

Bộ điều khiển tụ bù

Mã hàng	Số bước	Truyền thông	Đơn giá (VNĐ)
51207	6	-	14.956.700
51213	12	-	20.669.000
VPL06N	6	Modbus	24.428.800
VPL12N	12	Modbus	25.809.300

Tụ bù

Mã hàng	Điện áp (V)	Công suất (kvar)	Đơn giá (VNĐ)
BLRCS100A120B44	440V	10	4.123.900
BLRCS150A180B44	440V	15	4.758.600
BLRCS200A240B44	440V	20	5.764.000
BLRCS250A300B44	440V	25	6.208.400
BLRCS303A364B44	440V	30	7.507.500
BLRCH400A480B44	440V	40	11.672.100
BLRCH500A000B44	440V	50	14.131.700

Cuộn kháng

Mã hàng	Loại	Công suất (kvar)	Đơn giá (VNĐ)
LVR07500A40T	400V 7%	50	24.962.300

ƯU ĐIỂM ĐỒNG HỒ KỸ THUẬT SỐ PM2000

- Phân tích sóng hài đến bậc thứ 31
- Truyền thông modbus
- Đồng hồ thời gian có pin dự phòng
- Bộ nhớ lưu trữ dữ liệu
- Module mở rộng DI/DO, AI/AO

Đồng hồ kỹ thuật số PM2000

Mã hàng	Thông số đo	Cấp chính xác	Phân tích sóng hài	Truyền thông	Đơn giá (VNĐ)
METSEPM2110	VAFPE THD	1%	-	-	7.607.600
METSEPM2120	VAFPE THD	1%	15	Modbus	8.550.300
METSEPM2130	VAFPE THD	0.5%	31	Modbus	10.754.700
METSEPM2210	VAFPE THD	1%	-	-	9.363.200
METSEPM2220	VAFPE THD	1%	15	Modbus	11.243.100
METSEPM2230	VAFPE THD	0.5%	31	Modbus	12.993.200

Đồng hồ nhiều biểu giá PM5000

Mã hàng	Số biểu giá	Cấp chính xác	Phân tích sóng hài	Truyền thông	Đơn giá (VNĐ)
METSEPM5310	4	0.5%	31	Modbus RS485	18.239.100
METSEPM5320	4	0.5%	31	Modbus TCP/IP	21.907.600
METSEPM5330	4	0.5%	31	Modbus RS485	20.836.200
METSEPM5340	4	0.5%	31	Modbus TCP/IP	23.355.200
METSEPM5560	8	0.2%	63	RS485 & TCP/IP	36.235.100
METSEPM5350	-	0.5%	-	RS485	14.906.100

Đồng hồ tích hợp sẵn biến dòng iEM3000

Mã hàng	Tích hợp biến dòng	Thông số đo	Kích thước	Truyền thông	Đơn giá (VNĐ)
A9MEM3100	63A	kWh	5x18mm	-	8.510.700
A9MEM3150	63A	kWh, U, I, P, F	5x18mm	Modbus	9.419.300
A9MEM3165	63A	kWh, U, I, P, F	5x18mm	Bacnet	11.114.400

Đồng hồ kỹ thuật số PM1000

Mã hàng	Cấp chính xác	Truyền thông	Đơn giá (VNĐ)
METSEPM1125HCL10RS	1%	Modbus RS485	3.635.500

Đồng hồ đo VAF PF% Unbalance

Mã hàng	Cấp chính xác	Truyền thông	Đơn giá (VNĐ)
METSEDM6000HCL10NC	1%	-	3.546.400
METSEDM6200HCL10RS	1%	Modbus RS485	4.078.800

CÂU LẠC BỘ THỢ ĐIỆN SCHNEIDER ELECTRIC

CLB Thợ điện Schneider Electric xây dựng một cộng đồng Thợ điện năng động có kiến thức sâu rộng về sản phẩm và giải pháp của Schneider Electric, đóng vai trò chính trong việc mang lại các giá trị giúp tiện nghi hóa và nâng tầm cuộc sống.

Nhận thêm thông tin qua kênh ZaloOA

CHƯƠNG TRÌNH HẤP DẪN

Nội dung chương trình cập nhật theo thời điểm

Tích lũy điểm thưởng

Tích lũy điểm thưởng để đổi quà với giá trị hấp dẫn

CHƯƠNG TRÌNH

Nâng Cấp Hội Viên

Cấp độ càng cao, lợi ích càng lớn

SƠ ĐỒ MẠNG ĐIỆN AN TOÀN CHUẨN

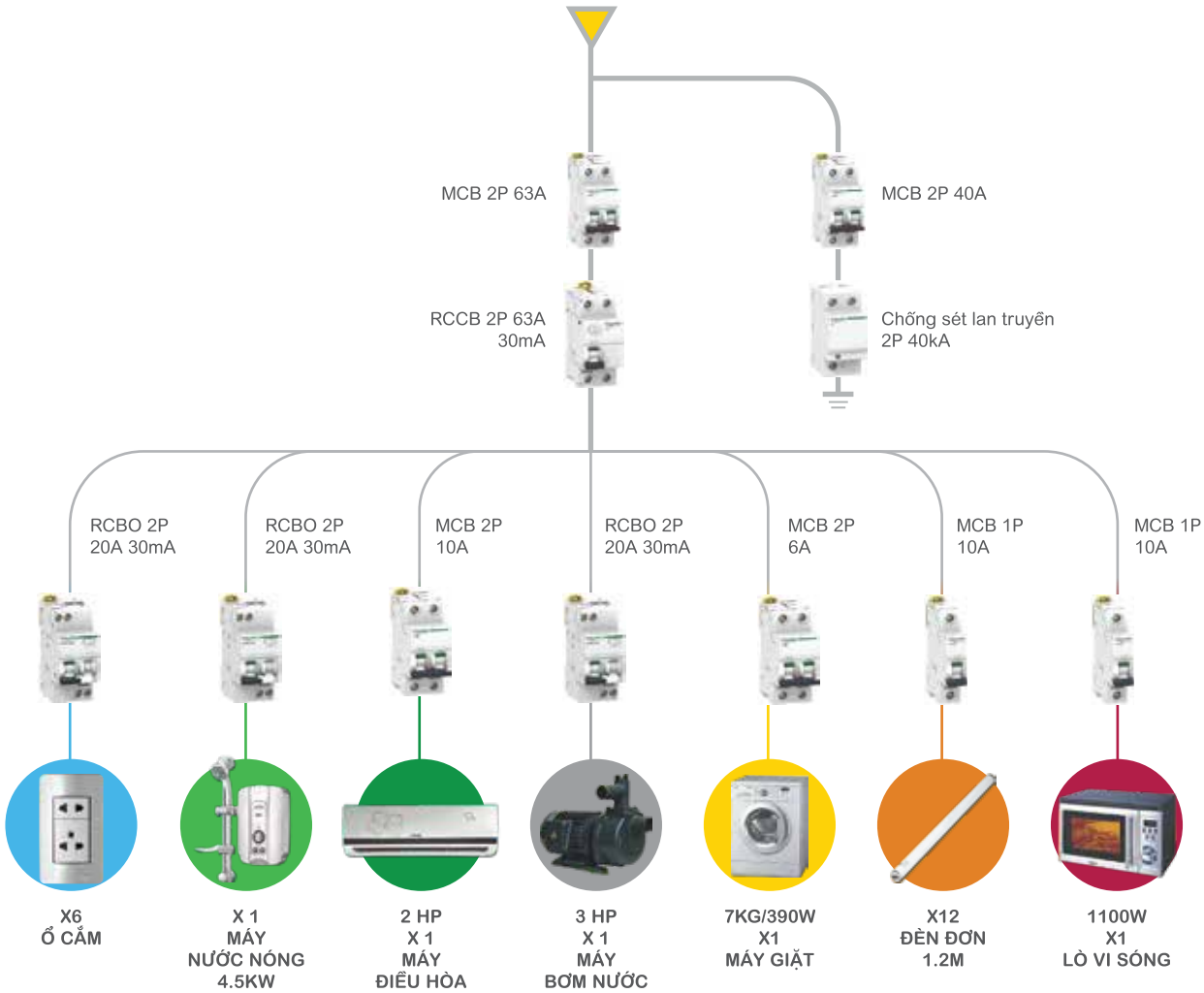

KHUYẾN CÁO LỰA CHỌN CẦU DAO TỰ ĐỘNG THEO TIẾT DIỆN DÂY DẪN

Tiết diện dây dẫn	Mục đích sử dụng	Công suất cho phép tối đa	Lựa chọn cầu dao tự động
1.5mm2	Dùng cho đèn, nguồn các loại ổ cắm thông dụng hoặc thiết bị ít hao điện, (chuông cửa, vv.,)	< 2300W	10A
2.5mm2	Cung cấp nguồn cho ổ cắm hoặc ổ cắm chuyên dụng (máy giặt, máy nước nóng, lò sưởi điện)	< 3680W	16A - 20A
4mm2		< 5750W	25A
6mm2	Dùng cho các thiết bị như nồi cơm điện, lò nướng, lò sưởi điện CÔNG SUẤT CAO	< 7360W	32A
10mm2	Dùng để kết nối điện giữa thiết bị đóng ngắt và tủ điện Dùng cho dây dẫn có chức năng bảo vệ chính: phải có cùng tiết diện như dậy nổi giữa thiết bị đóng ngắt và tủ điện.	6/9/12kvA	16 - 32A đến 50A
16mm2		50/60 KVA	63A
25mm2			

Câu lạc bộ thợ điện Schneider Electric

Một chương trình đặc biệt dành cho người mua hàng, tư vấn và thi công điện, giúp xây dựng một cộng đồng Thợ điện năng động có kiến thức sâu rộng về sản phẩm và giải pháp của Schneider Electric cũng như Quốc Tế, đóng vai trò chính trong việc mang lại các giá trị giúp tiện nghi hóa và nâng tầm cuộc sống.

Điểm bán hàng ủy quyền

Dành cho các đại lý và cửa hàng điện. Các đại lý và cửa hàng điện tham gia Chương trình khách hàng ủy quyền của Schneider Electric sẽ nhận được mức chiết khấu ưu đãi và các chương trình khuyến mãi hấp dẫn từ Nhà Phân Phối chính thức của Schneider Electric, đồng thời sẽ được hỗ trợ trang bị bảng hiệu, kệ trưng bày sản phẩm và sản phẩm mẫu cũng như các hoạt động truyền thông khác để quảng bá thương hiệu cửa hàng và thúc đẩy doanh số bán hàng hiệu quả.

Giải pháp dành cho xe điện (EV Charger) phục vụ cho ngôi nhà bền vững và hiệu quả trong tương lai

Giúp chủ nhà có trải nghiệm sạc xe thông minh, dễ dàng và an toàn vào thời điểm phù hợp, với nguồn điện xanh có sẵn, tối ưu hóa tiêu thụ, tránh quá tải điện và giảm lượng khí thải.

Life Is On | Schneider Electric

Schneider Electric Việt Nam

Email: customercare.vn@schneider-electric.com
Website: www.se.com/vn/vi/
Facebook: www.facebook.com/SchneiderElectricVN
Hotline: 1800-585858 (Miễn cước cuộc gọi)

Hà Nội
Lầu 8, Tòa nhà Vinaconex,
34 Láng Hạ, Phường Láng
ĐT: (024) 38 314 037

Đà Nẵng
Lầu 3, Tòa nhà Diamond Time Complex,
35 Thái Phiên, Phường Hải Châu
ĐT: (0236) 3 663 888
(0283) 6 225 168

Hồ Chí Minh
Lầu 7, Tòa nhà E-Town 1
364 Cộng Hòa, Phường Tân Bình
ĐT: (028) 38 103 103

Scan để tải bản mềm

©2025 Bản quyền hoàn toàn thuộc về Tập đoàn Schneider Electric.